Itho Daalderop
Apure Vent D175

A

Manuel d'installation

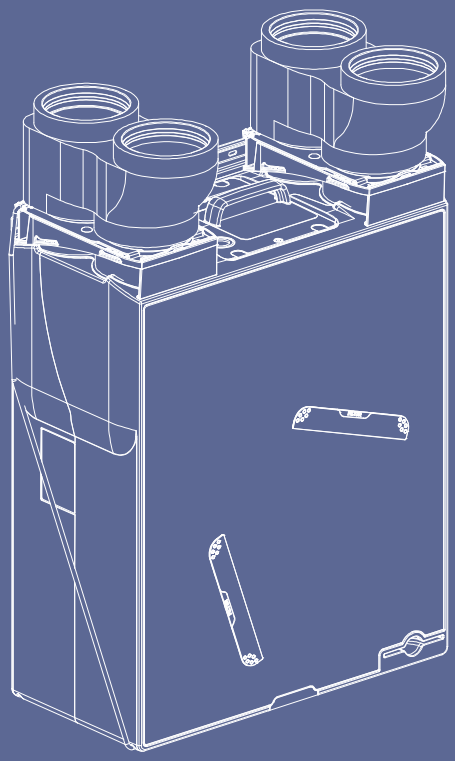

itho daalderop
Climate for life

Traduction du document original

Préface

Ce manuel est destiné à l'installateur du système de ventilation. Il contient des informations importantes concernant l'installation, l'utilisation, la maintenance et les erreurs du système de ventilation.

L'installateur est responsable de l'installation et de la mise en service de l'unité.

Dans ce manuel, les définitions suivantes sont destinées à attirer l'attention sur les dangers, les instructions ou les consignes concernant les personnes, le produit, l'installation et/ou le voisinage.

Avertissement!

Indique le risque de provoquer des blessures corporelles et/ou des dégâts matériels graves au produit, à l'installation ou à l'environnement.

Attention!

Instructions importantes pour l'installation, le fonctionnement, la manipulation ou l'entretien du produit. Le non-respect de ces instructions peut entraîner de légères blessures corporelles et/ou des dommages matériels graves au produit, à l'installation ou au voisinage.

Remarque

Instructions importantes pour l'installation, le fonctionnement, la manipulation ou l'entretien du produit. Le non-respect de ces instructions peut entraîner des dommages matériels mineurs au produit, à l'installation ou au voisinage.

Conseil

Instructions importantes pour l'installation, le fonctionnement, la manipulation ou l'entretien du produit, non liées à des blessures corporelles ou des dommages matériels.

Conseil

N'oubliez pas d'enregistrer le produit via le site Web de Itho Daalderop !

Bien que le présent manuel ait été composé avec le plus grand soin, aucun droit ne peut en être dérivé.

Itho Daalderop se réserve le droit de modifier des produits et des manuels sans notifications préalables.

En raison du processus d'amélioration permanente de nos produits, ce document peut être différent de l'appareil qui vous a été livré.

Vous pouvez télécharger la dernière version de ce manuel sur www.ithodaalderop.be.

Table des matières

1. **Sécurité et consignes** 5
   - 1.1. Sécurité 5
   - 1.2. Normes et directives 6

2. **Informations produit** 7
   - 2.1. Modèles 7
   - 2.2. Accessoires 7
   - 2.3. Caractéristiques techniques 8
   - 2.4. Capacité 8
   - 2.5. Esquisses 9
   - 2.6. Pièces 10
   - 2.7. Régulations 11

3. **Installation** 12
   - 3.1. Exigences d'installation 12
   - 3.2. Placement de l'unité de ventilation 12
   - 3.3. Raccordement de l'évacuation de la condensation 20
   - 3.4. Raccordement des tuyaux 21
   - 3.5. Raccordements électriques 22

4. **Commande** 24
   - 4.1. Possibilités de commande 24
   - 4.2. Inscription et désinscription Base spIDer 24
   - 4.3. Enregistrement et désinscription des commandes RF 24

5. **Mise en service** 25
   - 5.1. Préparation 25
   - 5.2. Mise en service 25
   - 5.3. Configuration de la capacité 26

6. **Inspection et entretien** 27
   - 6.1. Inspection et programme d'entretien 27
   - 6.2. Contrôle des bruits anormaux 27
   - 6.3. Inspection et nettoyage du ventilateur 28
   - 6.4. Inspection et nettoyage de la soupape de dérivation bypass 29
   - 6.5. Inspection, nettoyage/remplacement des filtres 30
   - 6.6. Entretien de la commande RF 32
   - 6.7. Inspection/nettoyage des ventelles 32
   - 6.8. Inspection/nettoyage des tuyaux 32

7. **Défaillances** 33

8. **Garantie** 37

9. **Précisions** 38

1. Sécurité et consignes

1.1. Sécurité

- Les travaux relatifs au système de ventilation ne peuvent être effectués que par des installateurs agréés [1] conformément aux prescriptions mentionnées dans le manuel. Seuls des accessoires et des pièces prescrits par le fabricant peuvent être utilisés à cet effet.
- N'utilisez pas le produit à d'autres fins que celles prévues, et décrites dans le présent manuel.
- Manipulez les appareils électriques avec prudence :
  - Ne touchez jamais l'appareil avec des mains mouillées.
  - Ne touchez jamais l'appareil lorsque vous êtes pieds nus.
- Ce produit et/ou système peut être utilisé par des enfants de 12 ans et plus, ainsi que par des personnes souffrant d'un handicap physique, mental ou sensoriel ou manquant d'expérience et de connaissances, à condition d'être assistés ou d'avoir été formés à son utilisation en toute sécurité et d'être conscients des dangers potentiels du produit et/ou système.
- Le nettoyage et l'entretien par l'utilisateur ne peuvent pas être effectués sans surveillance par des enfants ni par des personnes souffrant d'un handicap physique, mental ou sensoriel ou manquant d'expérience et de connaissances.
- Assurez-vous que des enfants ne jouent pas à proximité du produit et/ou système.
- N'utilisez pas le produit en présence de substances inflammables ou volatiles comme l'alcool, les insecticides, l'essence, etc.
- Il convient de respecter les consignes de sécurité afin d'éviter tout risque de blessures physiques et/ou de dégâts matériels.
- Le système contient des pièces rotatives. Lorsque la fiche est retirée de la prise murale, ces pièces continuent encore de fonctionner pendant quelques secondes. Par conséquent, après le retrait de la fiche, attendez au moins 10 secondes avant d'ouvrir l'appareil.
- Protégez le système contre une remise sous tension inopinée.
- Il convient de respecter les consignes d'entretien afin d'éviter certains dégâts et une usure excessive.
- Le produit ne peut pas être modifié.
- Le produit est uniquement adapté à un système de courant alternatif de 230 V 50 Hz.
- Assurez-vous que le système électrique auquel le produit est raccordé satisfait aux conditions requises.
- N'exposez pas le produit aux conditions atmosphériques.
- Ne posez pas d'objets sur l'appareil.
- Inspectez régulièrement le produit à la recherche de défauts. En cas de défauts, arrêtez le produit et contactez immédiatement votre installateur ou le service de maintenance de Itho Daalderop.

- Éteignez le produit si :
  - Il ne fonctionne pas correctement.
  - Vous souhaitez en nettoyer la surface externe.
- Assurez-vous que le circuit électrique ne soit pas endommagé.
- N'utilisez pas l'appareil pour aspirer des bouilloires, des installations de chauffage, etc.
- Assurez-vous que l'appareil draine vers une canalisation d'évacuation destinée et aménagée à cet effet et raccordée vers l'extérieur.
- Maintenez les ventouses et les grilles d'arrivée d'air dégagées et propres.

1) Un installateur agréé est un technicien employé par une entreprise d'installations HVAC ou électroniques inscrite à la Banque-Carrefour des Entreprises avec un numéro de TVA valable.

1.2. Normes et directives

Avertissement!

Les spécifications et paramètres de l'appareil satisfont uniquement aux normes et lois du pays dans lequel il est vendu. Toute utilisation dans un autre pays peut provoquer des situations très dangereuses !

L'installateur doit veiller à ce que l'ensemble de l'installation respecte les exigences légales et les prescriptions indiquées dans le présent document ainsi que dans les autres documentations applicables du fabricant.

Attention!

L'installation doit être effectuée au minimum conformément aux normes et aux spécifications techniques en vigueur : NBN D50-001, NBN EN 13779 et STS-P 73-1.

Pour toutes les exigences et prescriptions légales, il y a lieu de tenir compte des compléments, modifications ou exigences et prescriptions légales prenant effet ultérieurement qui sont applicables au moment de l'installation.

Après l'installation, il ne peut subsister aucun risque pour la sécurité, la santé et l'environnement conformément aux directives CE applicables en la matière. Il en va de même pour les autres produits inclus dans l'installation.

2. Informations produit

Le Apure Vent D175 est composé d'une unité de ventilation double flux avec récupération de chaleur, d'un kit de montage et des raccords PPE.

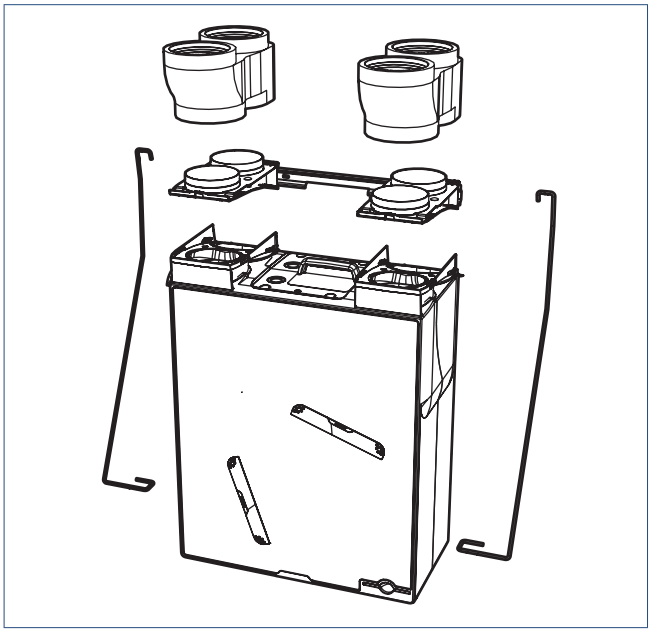

2.1. Modèles

Article	Type	Description
03-00229	Apure Vent D175	Unité de ventilation double flux avec récupération de chaleur ; RF ; Prise « euro »

2.2. Accessoires

Réf. art.	Type	Description
03-00062	Base splDer	Thermostat
04-00028	RFT	Interrupteur de commande RF sans fil à trois positions et fonction de minuterie. (blanc/ blanc cassé)
04-00029	HRS-3	Interrupteur filaire encastrable à trois positions. (blanc/ blanc cassé)
106-1233	RFT-L	Interrupteur de commande RF sans fil à trois positions, fonction de minuterie et indicateur LED de remplacement du filtre. (blanc/ blanc cassé)
04-00030	HRS-3	Boîte encastrable pour interrupteur filaire à trois positions HRS-3
04-00031	—	Câble d'alimentation 4 conducteurs dénudé
04-00032	VK INLINE	Clapet antigel externe 150-150-125
540-7960	CVH 125	Clapet anti-retour mécanique, Ø de 125 mm
591-1030	FGD 128-50	Flexible insonorisant, Ø de 128 mm, longueur de 50 cm
591-1230	FGD 128-100	Flexible insonorisant, Ø de 128 mm, longueur de 100 cm

2.3. Caractéristiques techniques

Description	Symbole	Unité	Apure Vent D175
DIMENSIONS ET POIDS			
Dimensions (H x l x p)	—	mm	760 x 597 x 290
Poids	—	kg	12
RACCORDEMENTS			
Raccordement HRU adaptateurs du tuyau	—	mm	Diamètre extérieur 2x Ø125 (2x)
Évacuation de la condensation	—	mm	Diamètre extérieur 2x Ø 14
GÉNÉRAL			
Classification IP	—	—	IP30
Sondes de température	—	—	- 1x température air extérieur. - 1x température à la sortie d'air.
Classe de filtre	—	—	G4 ou F7 (filtre anti-poussière G3 pour les 3 premiers mois)
RF (intégré)	—	—	30 m de champ libre, 868 MHz
Tension d'alimentation	—	—	~ 230 V – 50 Hz
Raccordement de l'alimentation	—	—	Câble d'alimentation à 2 conducteurs avec prise « euro »
PARAMÈTRES TECHNIQUES			
Rendement thermique de la récupération de chaleur	η_t	%	jusqu'à 91
Puissance électrique absorbée de la motorisation du ventilateur, au débit maximal	—	W	99
PARAMÈTRES PEB			
Type de moteur	—	—	DC
Puissance maximale absorbée du ventilateur	—	W	50,56
Rendement PEB à 202,9 m³/h	—	%	81
Dérivation d'été (bypass)	—	—	Entièrement automatique

Les rendements reconnus officiellement pour le calcul PEB d'une habitation en Belgique sont disponibles dans la base de données produits PEB, www.epbd.be

2.4. Capacité

	Capacité [m³/h]	Pression [Pa]	Puissance [W]
Position 1 minimum	25	12	4
Position 1 par défaut	50	17	6
Position 1 maximum	75	38	13
Position 2 (*)	100	70	27
Position 3 minimum	75	38	13
Position 3 par défaut	125	104	44
Position 3 maximum	150	150	72
Position 3 maximum	200	100	99

(*) La Position 2 est une valeur calculée, en fonction de la capacité minimum et maximum configurée.

Les Positions 1 et 3 sont configurées sur le module de moteur à l'aide de potentiomètres (cf. Configuration de la capacité).

2.5. Esquisses

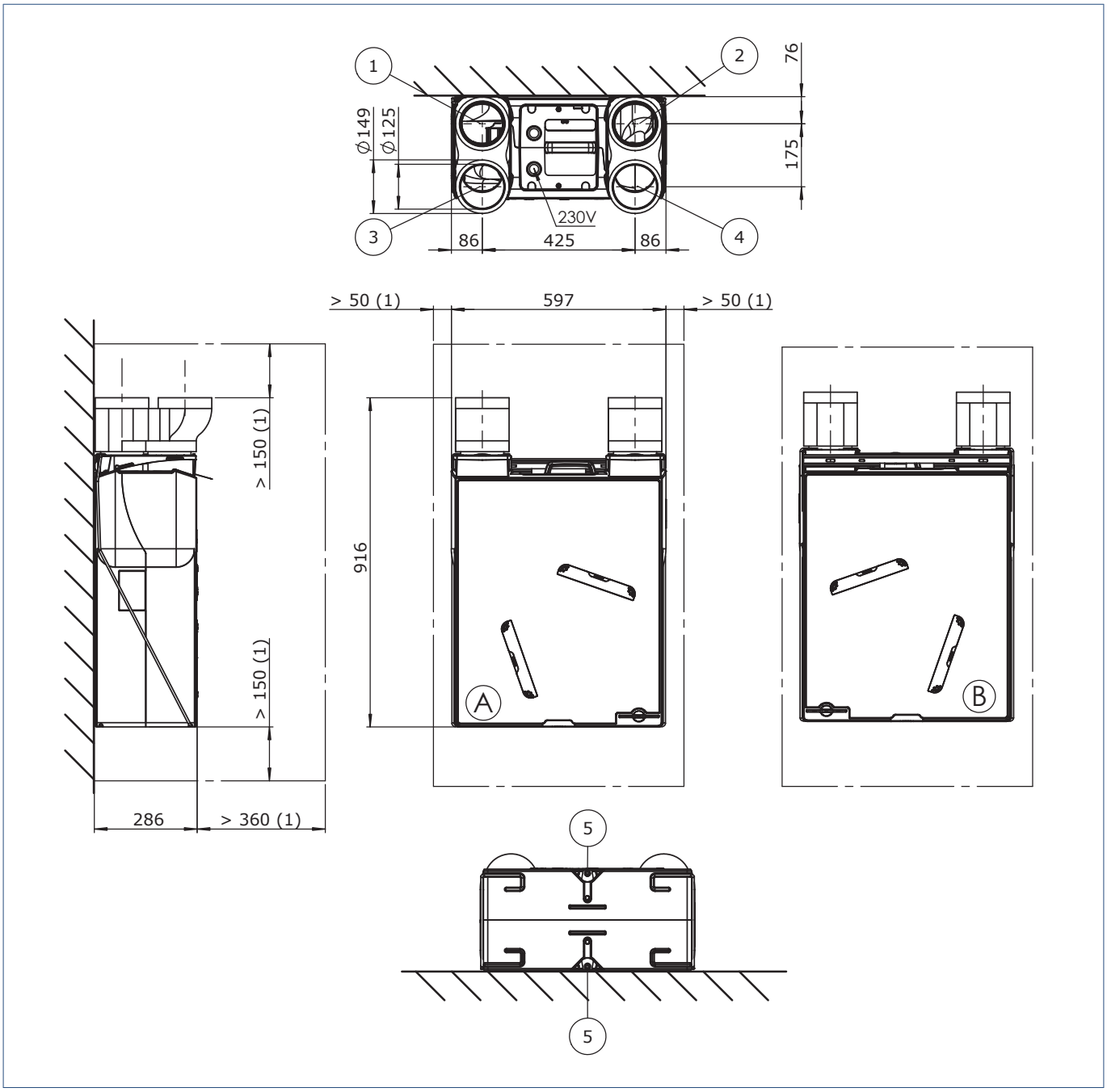

1) Espace à libérer minimum aux alentours de l'unité de ventilation.

Légende	
1	Sortie d'air vers l'extérieur
2	Sortie d'air de l'habitation
3	Admission en air en provenance de l'extérieur
4	Admission en air vers l'habitation
5	Évacuation de la condensation (2x)

2.6. Pièces

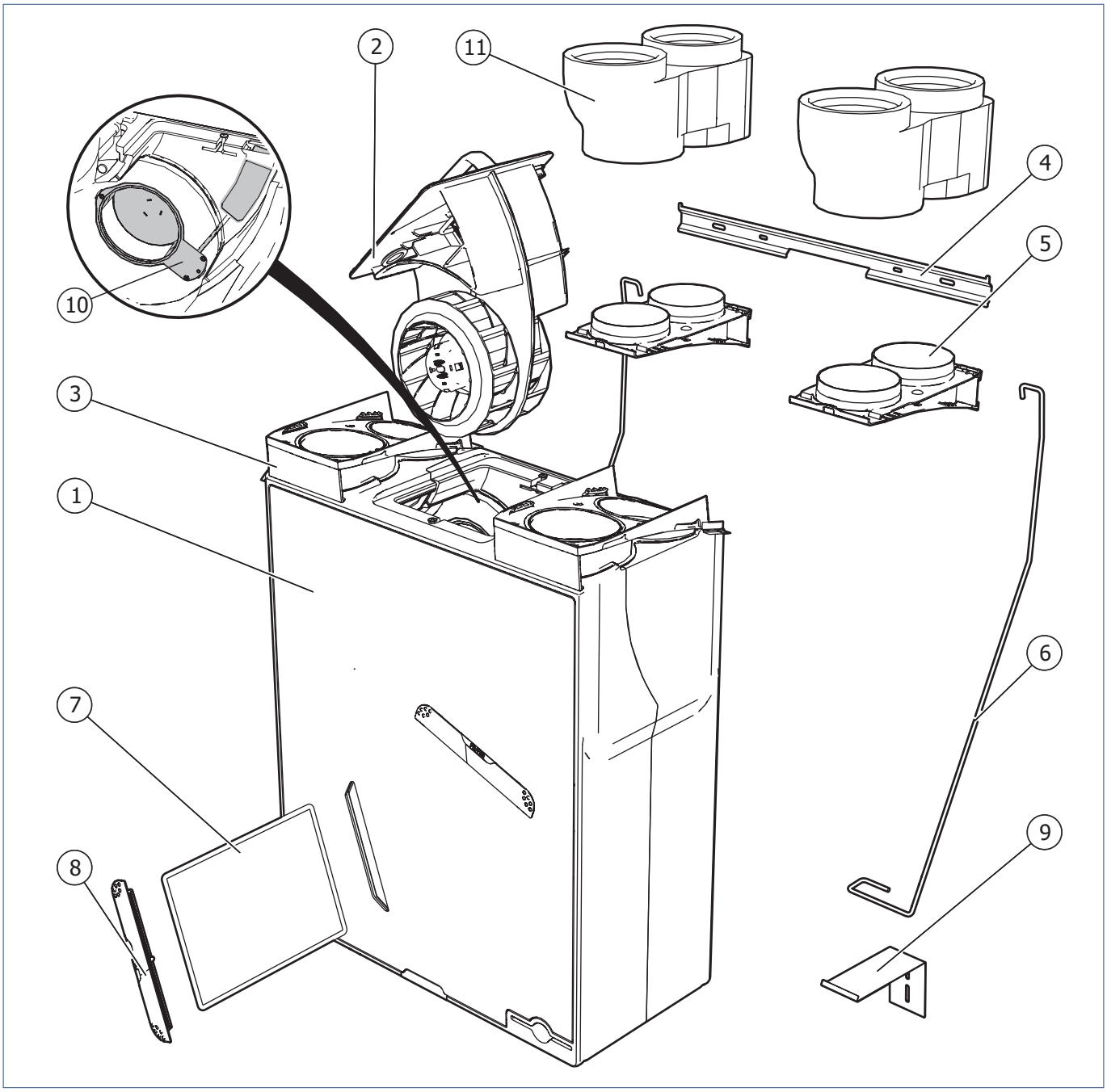

Légende	
1	Unité de ventilation
2	Module de moteur
3	Adaptateur de tuyau côté PPE
4	Support de montage
5	Adaptateur de tuyau côté du tuyau
6	Collier fileté
7	Filtre
8	Couvercle de filtre
9	Support de montage pour plafond
10	Soupape de dérivation (bypass)
11	Raccord PPE

2.7. Régulations

2.7.1. Régulation d'été

Le but de la régulation d'été est de ventiler l'habitation sans transfert de chaleur.

La régulation utilise la soupape de dérivation placée à l'extérieur dans l'évacuation de l'air. Cette soupape dévie l'air évacué plus chaud en provenance de l'habitation en fermant la voie à l'échangeur de chaleur partiellement ou totalement. De cette manière, l'admission en air de l'extérieur n'est donc pas réchauffée.

Cette régulation automatique sera surtout activée les nuits pendant l'été. L'air extérieur est alors généralement plus froid que l'air intérieur.

Remarque

La régulation d'été ne constitue pas une climatisation, mais assure tout de même une diminution de la température intérieure en été.

2.7.2. Protection antigel

Lorsque la température extérieure atteint le point de gelée, il y a un risque de gel de l'échangeur de chaleur. De ce fait, la ventilation de l'habitation est perturbée, voire bloquée.

Avant que ceci n'arrive, la protection antigel va commander un clapet placé dans le tuyau d'arrivée d'air extérieur. Ce clapet antigel mélange l'air chaud de l'habitation à l'admission en air de l'extérieur afin d'augmenter la température d'admission en air et d'assurer un fonctionnement normal de l'unité de ventilation.

Si l'admission en air est réchauffée insuffisamment et que la température de l'air tombe à -1 °C, le ventilateur va progressivement s'arrêter. Lorsque l'unité de ventilation est arrêtée par la protection contre le gel, l'unité de ventilation réagit uniquement encore à la commande minuterie.

La protection antigel contrôle périodiquement si la température est déjà remontée suffisamment pour réenclencher l'unité de ventilation.

2.7.3. Alarme du filtre

La régulation de l'unité de ventilation tient à jour à l'aide d'un compteur intelligent lorsque les filtres doivent être nettoyés ou remplacés. Si un filtre est encrassé, l'unité de ventilation envoie un message RF (sans fil) le signalant. Ce signalement peut être reflété via les commandes associées spécifiques.

3. Installation

3.1. Exigences d'installation

Attention!

Pour éviter la condensation, le tuyau en provenance de l'extérieur et le tuyau allant à l'extérieur jusqu'à l'unité de ventilation doivent être étanches et isolés.

Pour le placement du système, tenez compte de ce qui suit :

- Montez l'unité de ventilation :
  - dans une zone d'installation fermée (où le système est susceptible de provoquer le moins de nuisances sonores possibles).
  - dans une zone d'installation non soumise au gel.
  - à proximité d'une prise murale 230 V, 50 Hz (pour prise « euro » ou Perilex, selon le modèle) ; le câble d'alimentation mesure 1,5 m de longueur.
  - à proximité d'un siphon équipé d'un raccordement aux égouts (pour le raccordement de l'évacuation de la condensation).
  - à un mur/plafond/plancher avec une capacité de charge suffisante (min. 200 kg/m^2).
- Lors du positionnement de l'unité de ventilation, prévoyez de libérer suffisamment d'espace pour permettre la maintenance.

  À cet effet, il faut prévoir un espace supplémentaire de 150 mm minimum au-dessus et en dessous de l'unité et de 350 mm à l'avant (cf. dessins).

- Le gainage et les points d'évacuation et d'alimentation doivent être dimensionnés correctement.
- Le dispositif de fixation adéquat doit être présent.

Conseil

Pour prévenir toute plaintes sonore, Itho Daalderop préconise la pose de silencieux de gaines entre le groupe et les bouches de ventilation.

3.2. Placement de l'unité de ventilation

3.2.1. Déballage et contrôle

a) Sortez précautionneusement l'appareil de la boîte. Employez éventuellement la poignée située sur le dessus du module de moteur pour sortir l'unité de ventilation verticalement de la boîte.

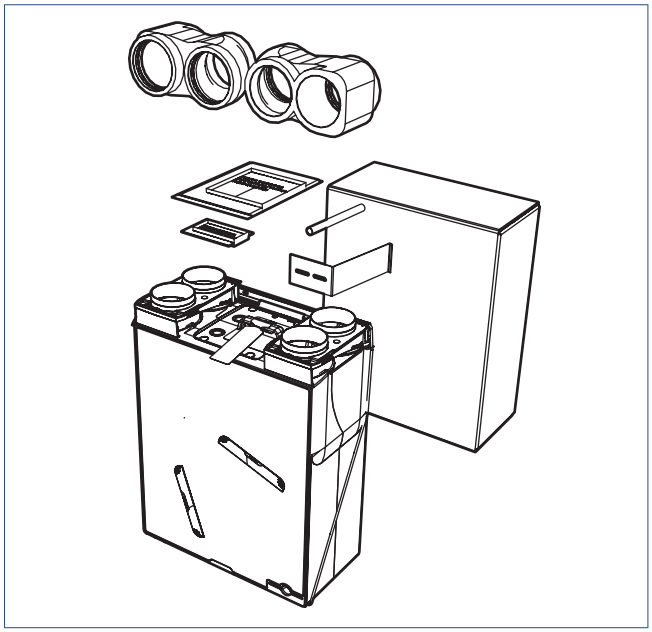

b) Vérifiez la correspondance des données de la plaque signalétique et du modèle avec l'autocollant placé à l'extérieur de la boîte.

c) Vérifiez que l'appareil est complet et n'est pas endommagé.

d) Contrôlez si des manuels d'installation et de l'utilisateur, un support du montage au plafond, un tuyau de condensation et 2 raccords PPE sont emballés avec l'unité de ventilation.

e) Placez l'unité de ventilation verticalement sur le sol de sorte que les adaptateurs du tuyau se situent en haut.

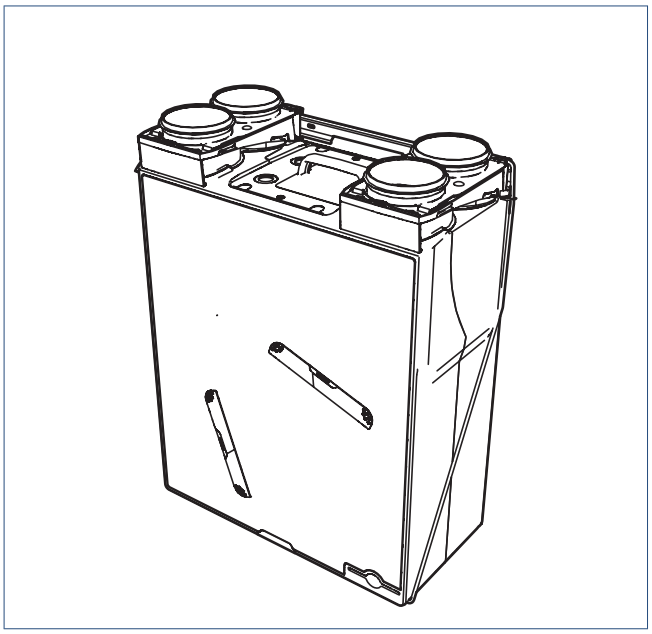

f) Enlevez les deux colliers supports de l'unité et mettez-les de côté.

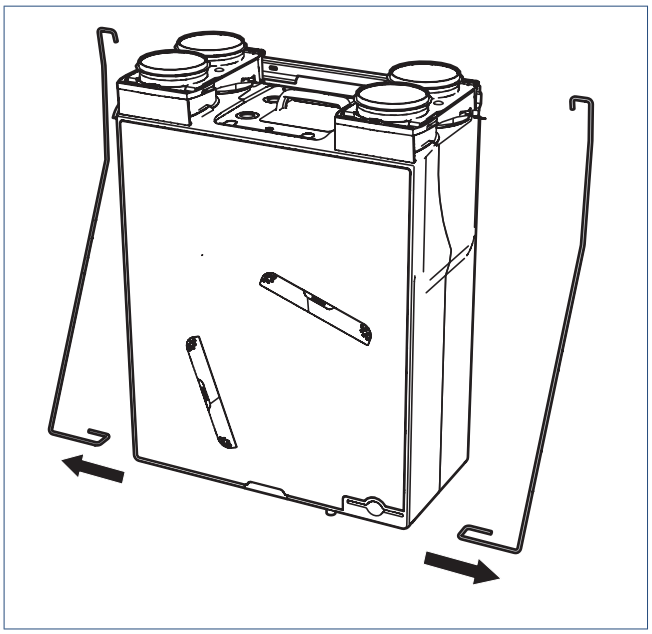

g) Déverrouillez les deux adaptateurs du tuyau situés sur le côté de l'unité à l'aide d'un tournevis plat. Déplacez ensuite les deux adaptateurs, attachés ensemble au moyen d'un support de montage, en même temps.

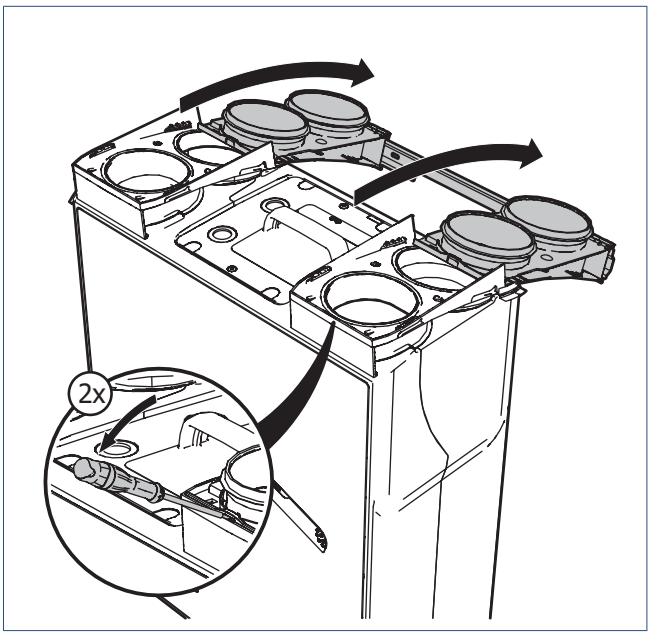

h) Déplacez ensuite les deux adaptateurs de tuyau du support de montage et attachez-les ensemble.

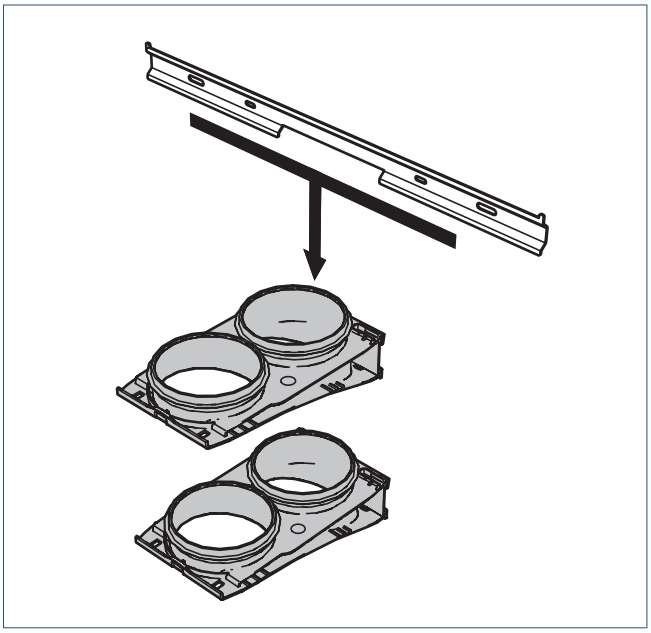

3.2.2. Positions de montage

Attention!

Fixez l'unité de ventilation à une surface en béton, pas en bois ou en plâtre, ni à une surface présentant une capacité de charge insuffisante (200 kg/m^2). Cela provoque des nuisances sonores.

Attention!

Veillez toujours à ce que l'unité de ventilation soit montée de sorte que les tuyaux soient raccordés aux ouvertures d'entrée et d'écoulement appropriées !

Attention!

Si l'unité de ventilation est montée « inversée », les adaptateurs du tuyau doivent changer de place !

L'unité de ventilation peut être montée au mur, au plafond ou sur le sol.

Selon l'installation des tuyaux, l'unité de ventilation est montée au mur en « standard » (telle que livrée dans l'emballage) ou « inversée » (cf. Conversion pour le montage à la page 16)

Pour le montage au sol, l'unité est toujours montée « standard » et pour le montage au plafond toujours « inversée ». Tout cela est lié au chemin que la condensation doit parcourir dans l'échangeur de chaleur.

Les pictogrammes situés sur l'unité de ventilation indiquent quels tuyaux doivent être raccordés à quelles ouvertures.

Positions de montage	
Mur « standard »	Mur « inversée » [1]
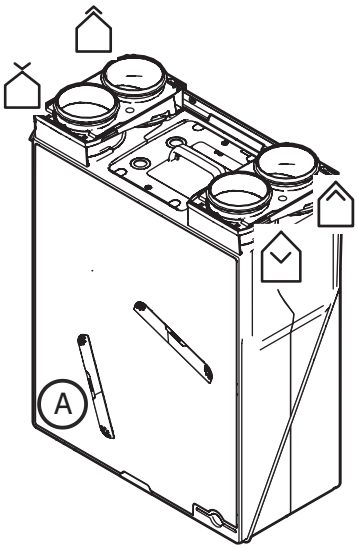	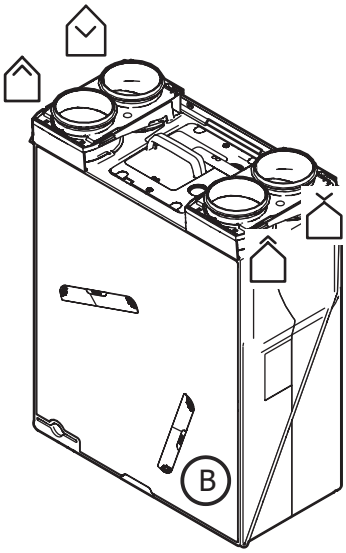
Plancher « standard »	Plafond « inversée » [1]
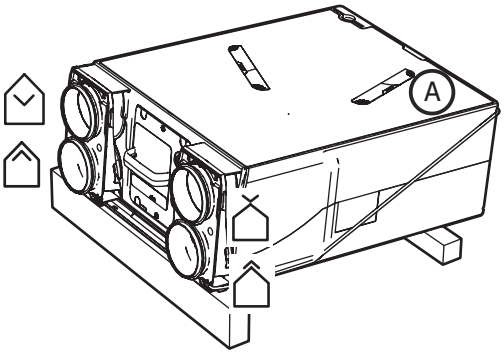	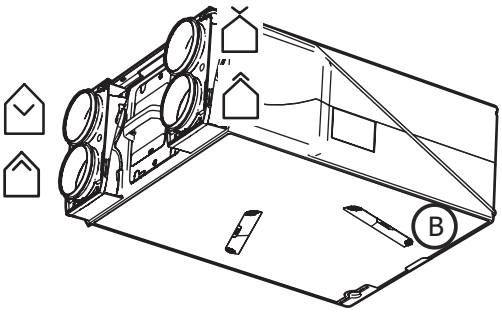

1) cf. Conversion pour le montage à la page 16.

Admission en air en provenance de l'extérieur

Admission en air vers l'habitation

Sortie d'air vers l'extérieur

Sortie d'air hors de l'habitation

3.2.3. Conversion pour le montage

L'unité de ventilation est livrée par défaut avec les tuyaux d'arrivée d'air sur le côté du mur (côté du support de montage). Voici la position correcte pour le montage au sol et au mur.

Pour le montage au plafond, ou si cela facilite le montage mural, l'unité de ventilation peut être installée facilement inversée. S'il n'est pas nécessaire d'inverser l'unité, passez au paragraphe suivant.

a) Tirez les deux adaptateurs de l'unité de ventilation de l'armoire PPE.

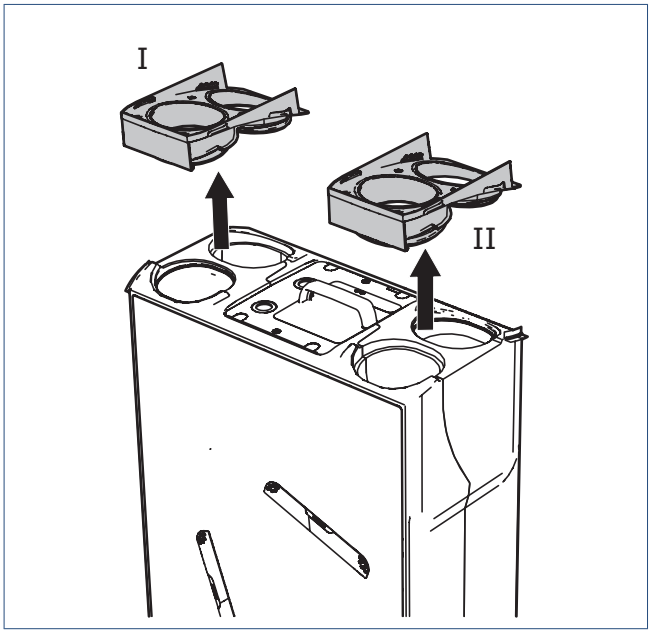

b) Chaque adaptateur possède un joint d'étanchéité bleu sur le côté. Contrôlez si ces joints sont montés correctement sur les adaptateurs.

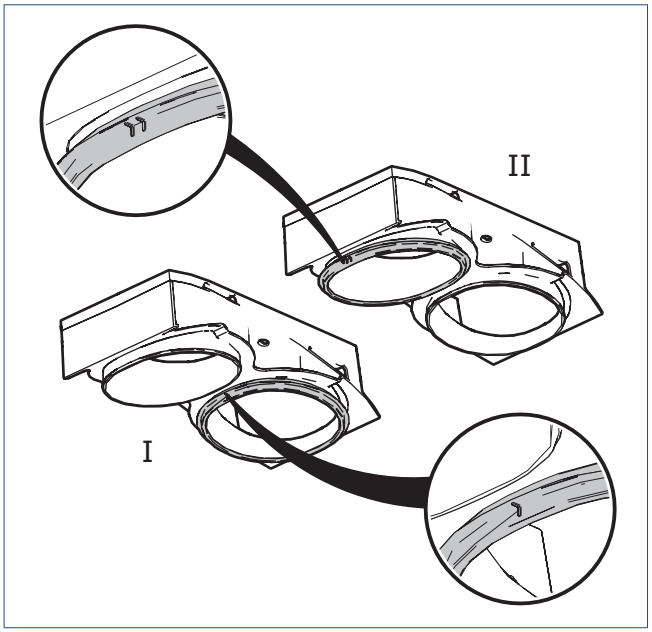

c) Tournez les deux adaptateurs de l'unité de ventilation à 180°.

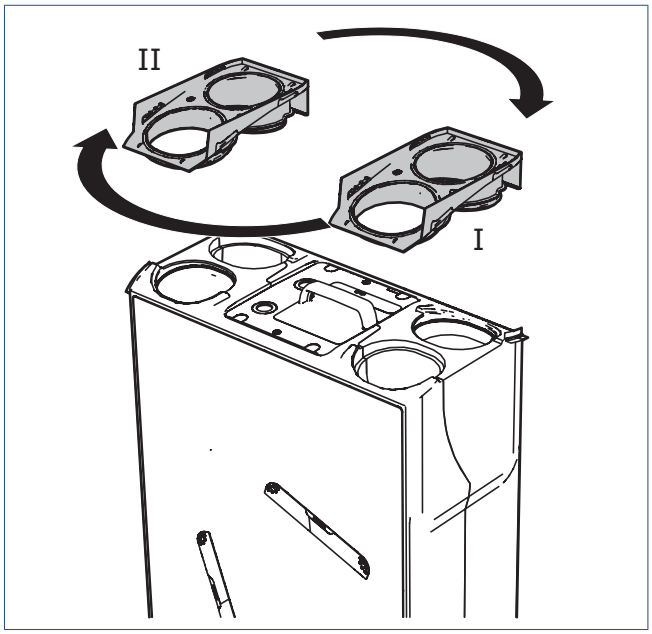

d) Poussez l'adaptateur de l'unité de ventilation situé à gauche sur le côté droit de l'armoire PPE et l'adaptateur de l'unité de ventilation situé à droite sur le côté gauche de l'armoire PPE (les adaptateurs échangent donc leur place !).

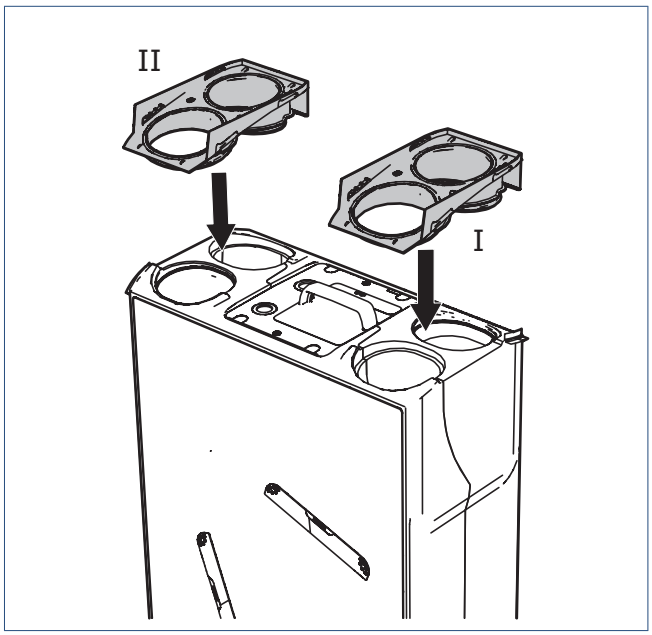

L'unité de ventilation est maintenant « inversée » et prête pour la suite du montage.

3.2.4. Montage mural

a) Fixez le support de montage au mur à l'aide de chevilles et de vis de 6 mm (non incluses).

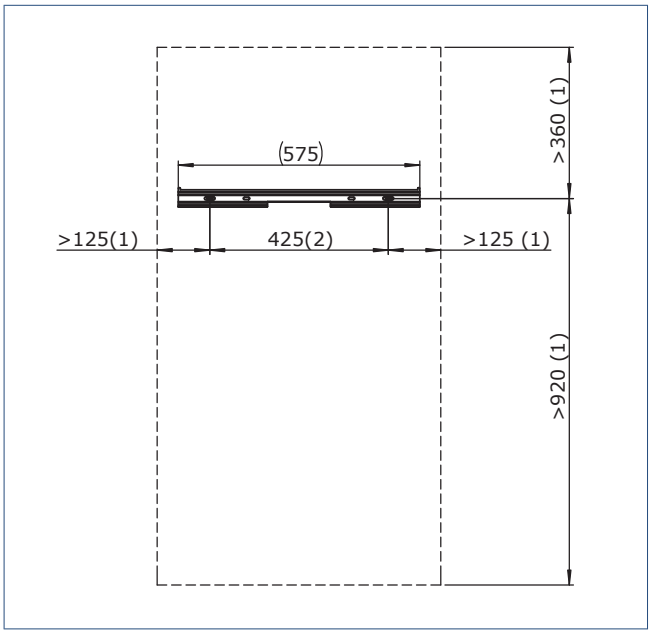

(1) Espace à libérer minimum aux alentours de l'unité de ventilation

(2) Entraxe trous de forage

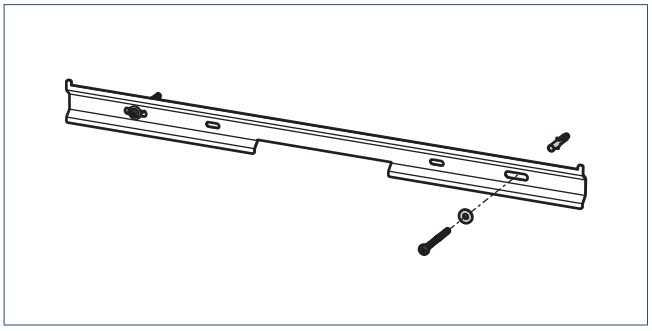

Attention!

Assurez-vous que le support de montage est monté horizontalement par rapport à l'évacuation de la condensation.

b) Redéplacez les adaptateurs du tuyau sur le support de montage et poussez les adaptateurs totalement vers la gauche et la droite contre la butée.

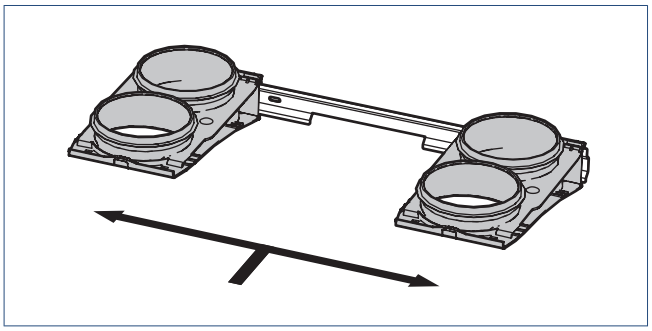

c) Accrochez les deux colliers supports aux extrémités des adaptateurs du tuyau dans les trous prévus à cet effet.

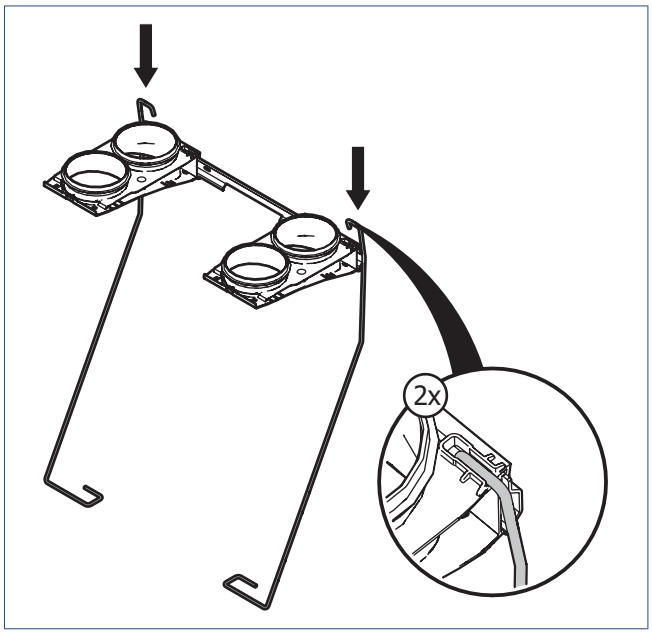

d) Placez l'unité de ventilation, quelque peu vers l'avant, dans les colliers supports. Sur le dessous de l'armoire PPE se trouvent à cet effet des renfoncements où les colliers supports rentrent parfaitement. Dès que les adaptateurs sont complètement l'un dans l'autre, vous devriez entendre un « CLIC » distinct. L'unité est ainsi fixée.

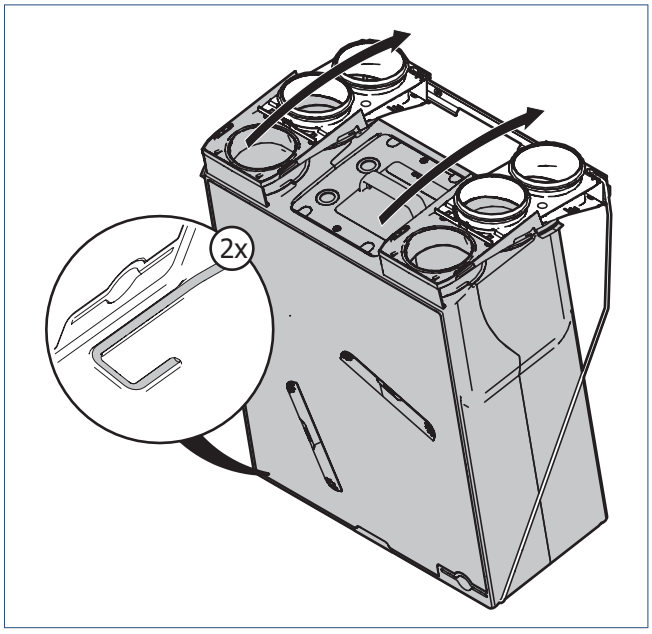

Attention!

Les adaptateurs de l'unité de ventilation ne se déplacent que d'une façon dans les adaptateurs du tuyau.

3.2.5. Montage au plafond

Attention!

Pour cette méthode de montage, l'unité de ventilation doit présenter une inclinaison de 5° minimum pour que l'évacuation de condensation fonctionne bien. En outre, il est primordial que le tuyau de condensation soit également monté incliné entre l'unité de ventilation et l'évacuation de la condensation.

a) Fixez le support de montage au plafond à l'aide de chevilles et de vis de 6 mm (non incluses).

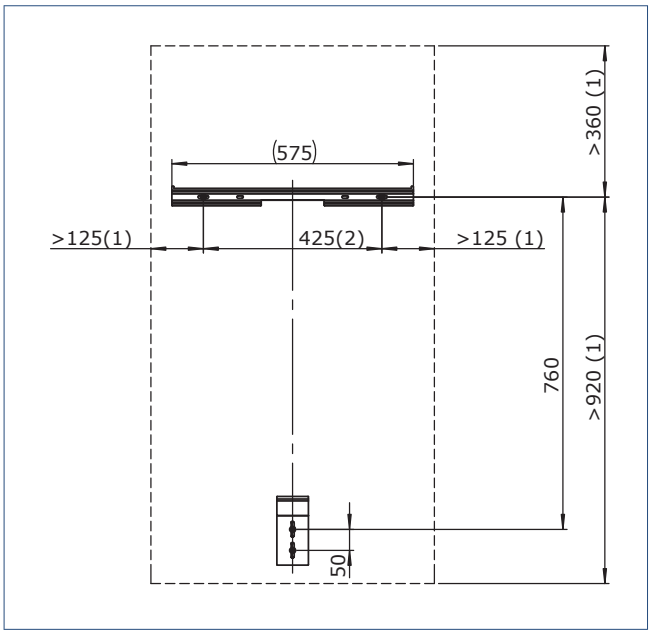

1) Espace à libérer minimum aux alentours de l'unité de ventilation

2) Entraxe trous de forage

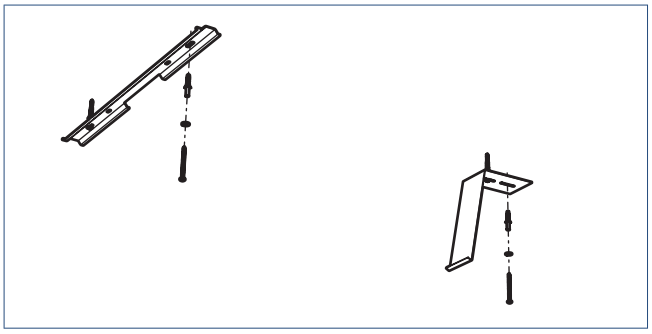

Attention!

Les adaptateurs de l'unité de ventilation ne se déplacent que d'une façon dans les adaptateurs du tuyau.

b) Redéplacez les adaptateurs du tuyau sur le support de montage et poussez les adaptateurs totalement vers la gauche et la droite contre la butée.

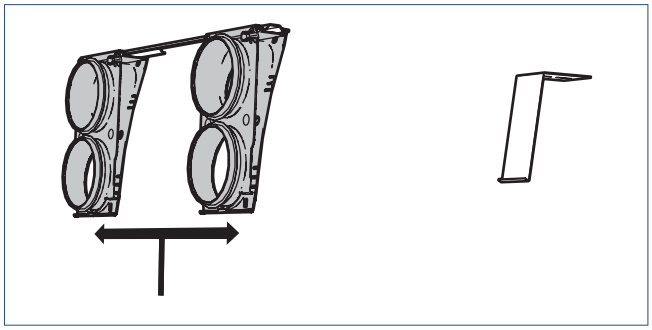

c) Placez l'unité de ventilation, quelque peu basculée vers l'avant, dans le support de montage pour plafond. Sur le dessous de l'armoire PPE se trouvent ainsi des renfoncements où le collier rentre parfaitement.

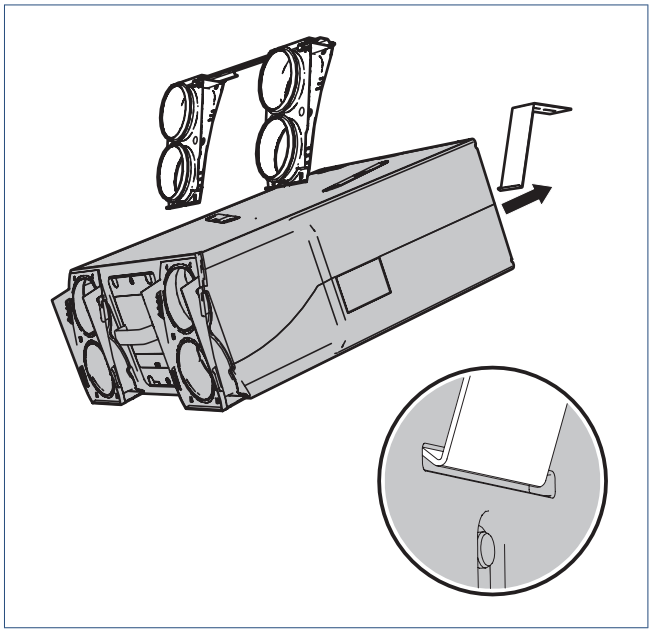

d) Basculez l'unité de ventilation vers l'arrière afin que les adaptateurs de l'unité de ventilation glissent sous les adaptateurs du tuyau. Dès que les adaptateurs sont complètement l'un dans l'autre, vous devriez entendre un « CLIC » distinct. L'unité est ainsi fixée.

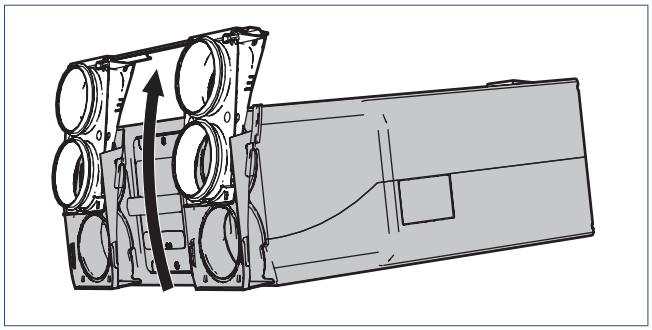

e) Fixez maintenant les deux colliers supports. Accrochez d'abord chaque collier à l'extérieur de l'adaptateur de tuyau dans le trou prévu à cet effet et serrez ensuite le dessous du collier sur le dessous de l'armoire de l'unité de ventilation. Sur le dessous de l'armoire PPE se trouvent ainsi des renfoncements où le collier rentre parfaitement.

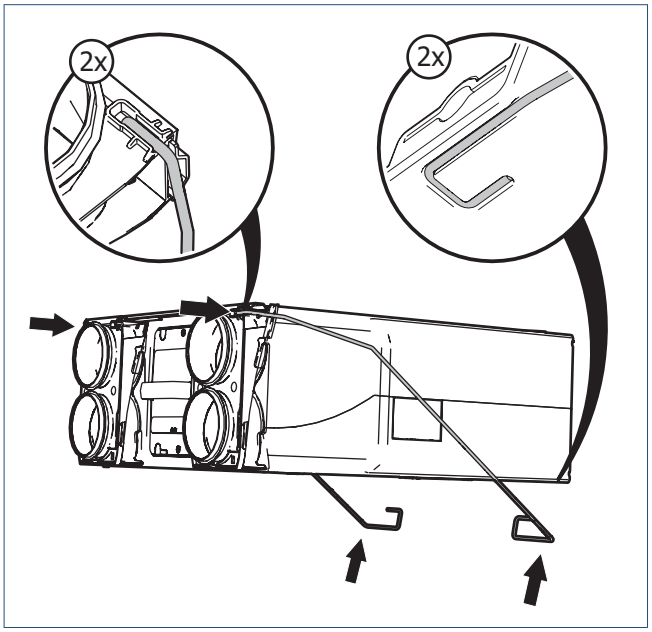

Remarque

Vous pourriez encore devoir adapter la position du support de plafond. Dévissez pour cela les vis légèrement et déplacez le collier dans les trous longitudinaux.

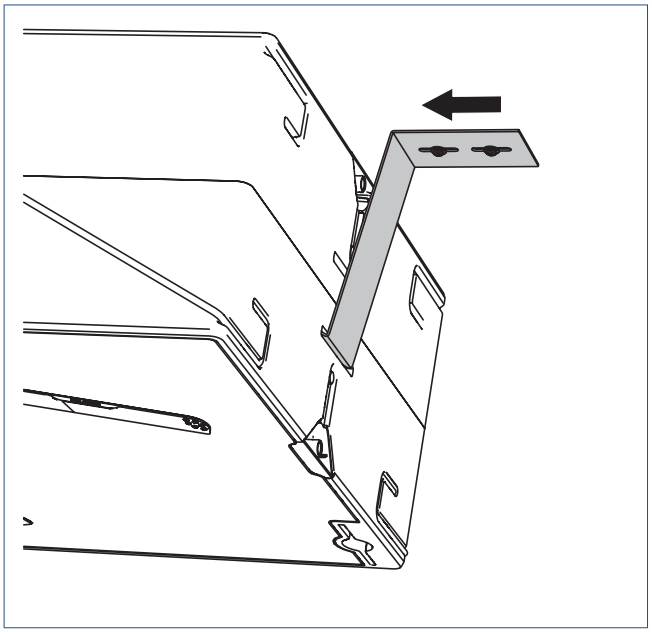

3.2.6. Montage au sol

Attention!

Pour cette méthode de montage, l'unité de ventilation doit présenter une inclinaison de 5° minimum pour que l'évacuation de condensation fonctionne bien. En outre, il est primordial que le tuyau de condensation soit également monté incliné entre l'unité de ventilation et l'évacuation de la condensation.

a) Fixez au sol deux poutres en bois (50x100x600 mm et 50x50x600 mm, non incluses) selon le schéma ci-dessous.

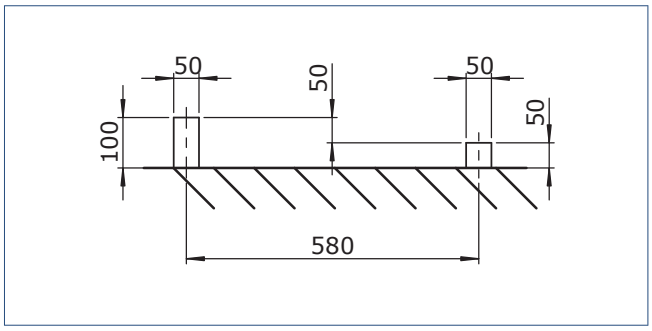

b) Fixez le support de montage à l'aide de vis de 6 mm (non incluses) au plus haut des deux poutres.

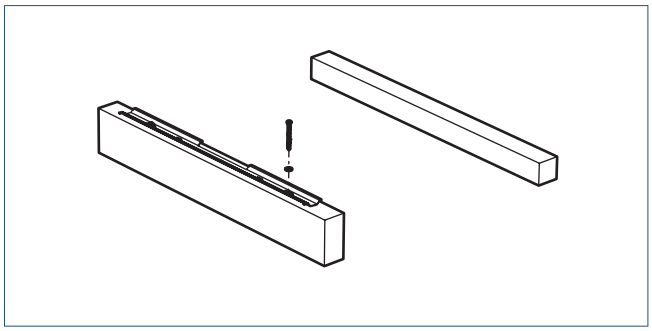

c) Redéplacez les adaptateurs du tuyau sur le support de montage et poussez les adaptateurs totalement vers la gauche et la droite contre la butée.

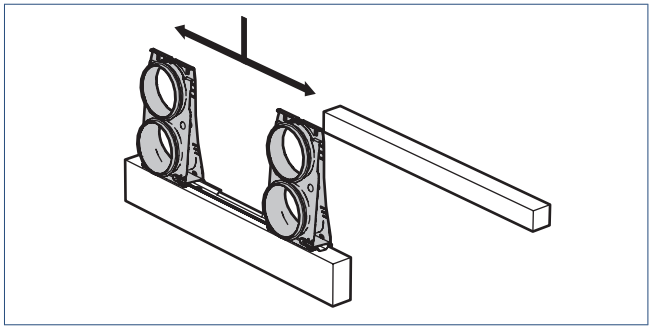

d) Accrochez les deux colliers supports aux extrémités des adaptateurs du tuyau dans les trous prévus à cet effet.

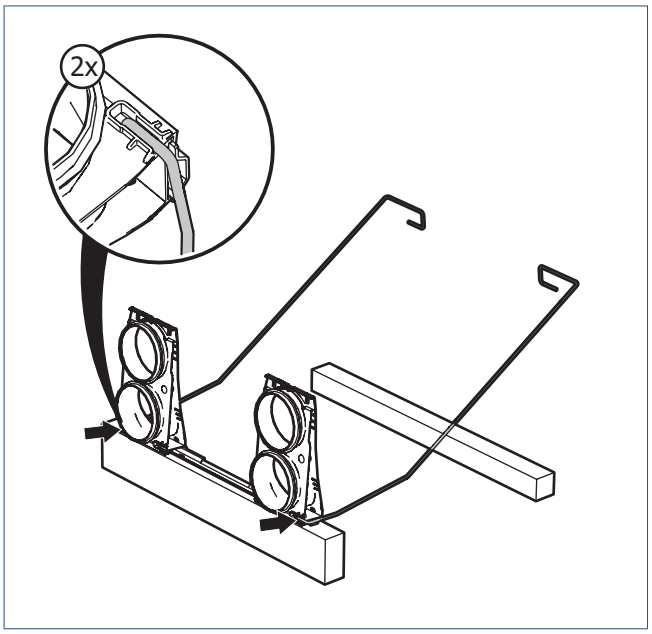

e) Placez l'unité de ventilation, quelque peu vers l'avant, dans les colliers supports. Sur le dessous de l'armoire PPE se trouvent à cet effet des renfoncements où les colliers supports rentrent parfaitement. Dès que les adaptateurs sont complètement l'un dans l'autre, vous devriez entendre un « CLIC » distinct. L'unité est ainsi fixée.

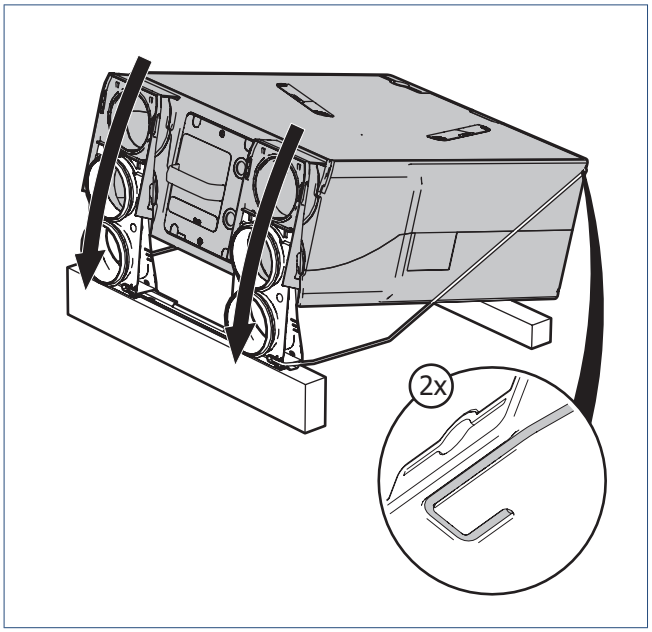

Attention!

Les adaptateurs de l'unité de ventilation ne se déplacent que d'une façon dans les adaptateurs du tuyau.

3.3. Raccordement de l'évacuation de la condensation

Attention!

Si l'unité de ventilation est placée en dehors de l'enveloppe thermique de l'habitation (par exemple dans un grenier non isolé), l'évacuation de la condensation jusqu'à l'unité de ventilation doit être isolée thermiquement.

En hiver, la sortie d'air depuis l'habitation se condense dans l'échangeur de chaleur. À cet effet, un bac d'égouttage muni de deux raccordements d'évacuation de la condensation est intégré dans l'armoire PPE. Pour le montage mural ou au plafond, l'évacuation de la condensation doit être raccordée. Pour le montage mural, vous choisissez entre installer les deux évacuations de la condensation ou une seule tant qu'au moins une des deux est raccordée.

Attention!

Assurez-vous que le tuyau de condensation est monté de haut en bas vers l'évacuation.

Attention!

Le tuyau de condensation ne peut présenter aucun virage aigu.

a) Ouvrez l'évacuation de la condensation en dégageant la lèvre.

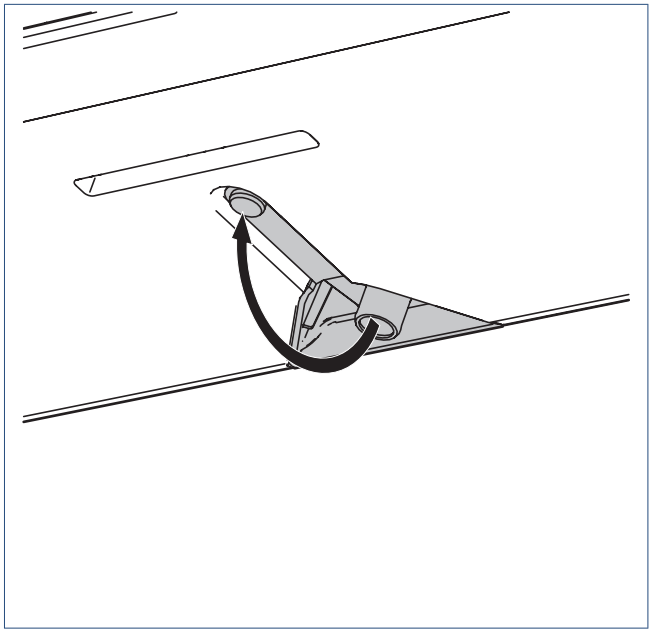

b) Montez le tuyau de condensation fourni sur l'orifice d'évacuation de la condensation.

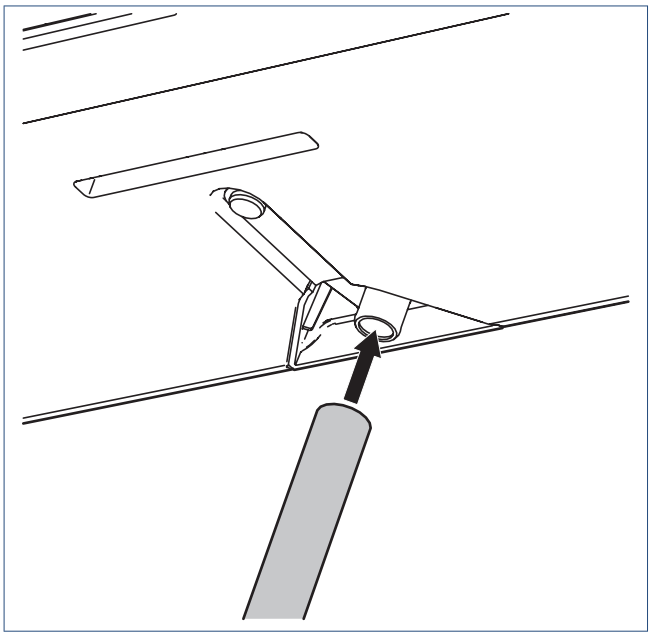

c) Raccordez le tuyau de condensation vers un siphon où un siphon hydraulique d'au moins 50 mm doit être créé. Assurez-vous que le tuyau soit suffisamment enfoncé dans le siphon (minimum 30 mm sous eau).

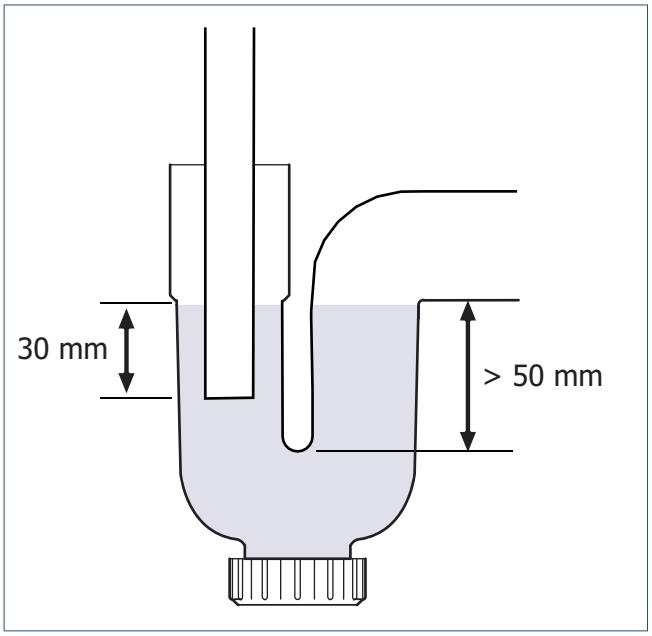

d) Remplissez le siphon pour obtenir un siphon hydraulique.

3.4. Raccordement des tuyaux

Avertissement!

En cas d'utilisation de l'unité dans une construction à étages, il convient d'éviter à tout moment le retour vers l'habitation à partir du tuyau central d'évacuation de l'air. Dans ce cas, il convient d'utiliser un clapet anti-retour mécanique dans le tuyau d'écoulement de l'unité.

Attention!

Pour éviter la condensation, le tuyau en provenance de l'extérieur et le tuyau allant à l'extérieur jusqu'à l'unité de ventilation doivent être étanches et isolés.

Le Apure Vent D175 est pourvu sur le dessus de deux adaptateurs du tuyau. Chacun dispose de deux orifice pour le raccordement sur des tuyaux de Ø125 mm ou Ø150 mm. Pour réaliser ce raccordement, vous disposez de deux raccords PPE ; ces raccords simplifient le raccordement et apportent une étanchéité à l'air entre l'unité de ventilation et les tuyaux de ventilation.

a) Déplacez les 2 raccords PPE le long des orifice des adaptateurs du tuyau.

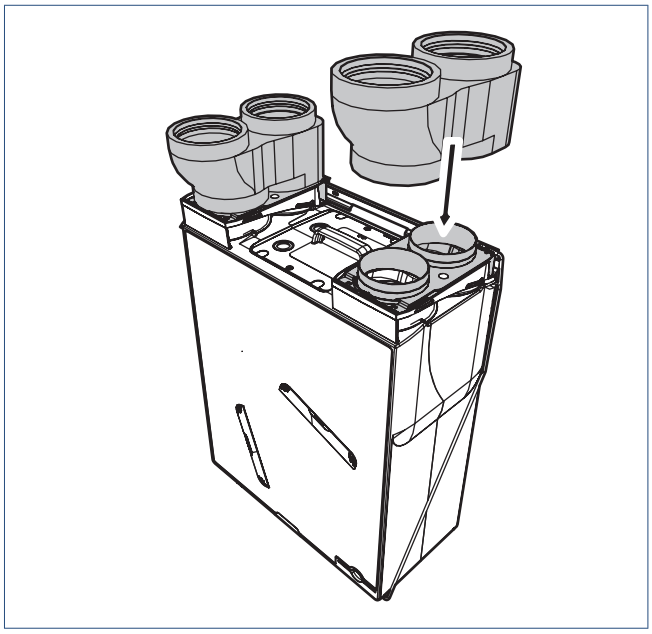

b) Reliez les tuyaux de ventilation de l'habitation aux raccords PPE.

3.4.1. Admission en air en provenance de l'extérieur

L'unité de ventilation attire l'air extérieur par cet orifice. Ce tuyau doit être isolé thermiquement et étanche à la vapeur pour empêcher la condensation à l'extérieur du tuyau. Quand la ventilation est susceptible de s'arrêter complètement en hiver (par la protection antigel), il faut utiliser un préchauffage externe dont le point de réglage doit être défini à -1 °C.

3.4.2. Sortie d'air vers l'extérieur

L'unité de ventilation évacue la sortie d'air à l'extérieur par cet orifice. Ce tuyau doit être isolé thermiquement et étanche à la vapeur pour empêcher la condensation à l'intérieur et à l'extérieur du tuyau. Il est recommandé d'utiliser une traversée de toiture qui empêche l'infiltration de condensation ou d'eau de pluie. Dans le cas contraire, les pièces du système de tuyaux doivent être montées de manière étanche entre cet orifice d'évacuation et la traversée de toiture. L'unité évacue la possible condensation par l'évacuation de la condensation.

3.4.3. Admission en air vers l'habitation

L'unité de ventilation apporte l'air réchauffé à l'habitation par cet orificePour un confort optimal, il est impératif de monter un silencieux dans ce tuyau..

3.4.4. Sortie d'air hors de l'habitation

À l'aide de cet orifice, l'unité de ventilation évacue la sortie d'air hors de l'habitation. Ce tuyau ne doit en principe pas être isolé thermiquement. Uniquement si l'unité de ventilation est placée en dehors de l'enveloppe thermique de l'habitation (par exemple dans un grenier non isolé), le tuyau doit être isolé thermiquement et étanche à la vapeur Pour un confort optimal, il est impératif de monter un silencieux dans ce tuyau..

3.5. Raccordements électriques

L'unité de ventilation peut être raccordée à l'électricité de différentes manières :

- À l'aide d'une prise « euro ».
- À l'aide d'un câble d'alimentation à 4 conducteurs dénudés (optionnel). Ainsi, il est possible d'utiliser un interrupteur filaire à trois positions ou de gérer par la domotique.

3.5.1. Raccordement à l'aide d'une prise « euro »

L'appareil est pourvu par défaut d'une prise « euro ». Ces fiches ne peuvent pas être raccordées à l'interrupteur filaire à trois positions. L'appareil est commandé à l'aide d'une commande à distance sans fil.

- Raccordez l'unité à une prise murale à l'aide de la prise « euro ».

3.5.2. Raccordement à l'aide d'un câble d'alimentation à 4 conducteurs

Attention!

L'appareil doit être raccordé conformément aux prescriptions nationales et locales pour les installations électriques sur un raccordement fixe, qui peut être mis hors tension à l'aide d'une commande ON/OFF (intégrée).

Attention!

Le câble d'alimentation ne peut être modifié que par un installateur agréé ou le service de maintenance de Itho Daalderop.

L'unité de ventilation est doublement isolée et n'a donc pas de mise à la terre.

Utilisez le schéma suivant pour le raccordement de l'interrupteur filaire à trois positions HRS-3 pour la régulation de vitesse.

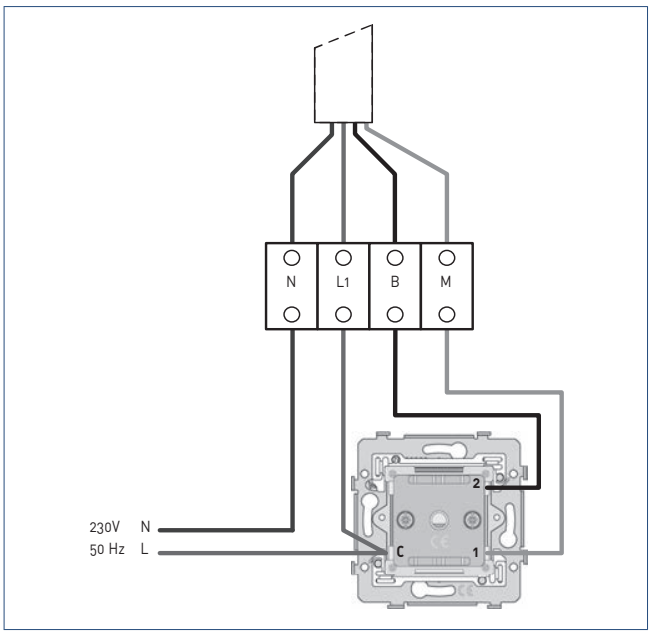

Schéma de raccordement d'interrupteur filaire à 3 positions HRS-3

Utilisez le schéma suivant pour le raccordement d'un autre interrupteur filaire pour la régulation de vitesse.

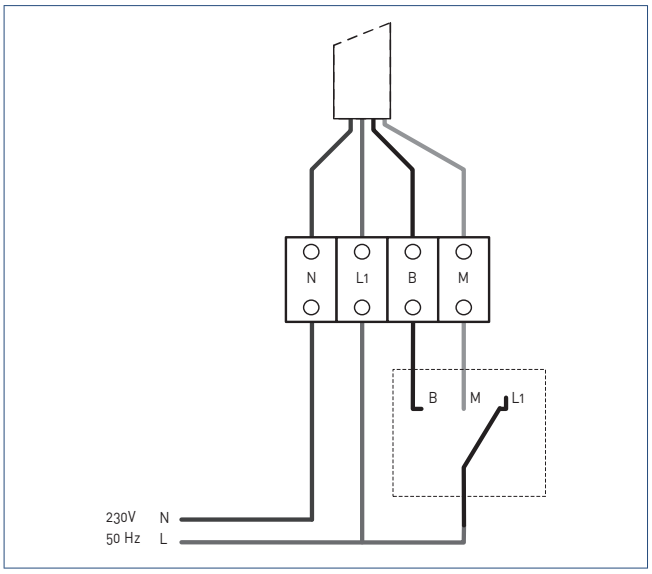

Schéma de raccordement d'interrupteur filaire à 3 positions

Conducteur	Couleur	Position	Fonction	Raccordement
N	bleu	—	neutre	secteur
L	brun	—	phase	réseau/ commutateur
L1	brun	bas	maillon	commutateur/ unité
M	gris	À moyenne/auto	maillon	commutateur/ unité
B	noir	haut	maillon	commutateur/ unité

4. Commande

4.1. Possibilités de commande

Différentes positions sont préprogrammées dans l'unité de ventilation. Pour régler activement la position/capacité de ventilation exacte, plusieurs interrupteurs de commande sont disponibles :

- Base spIDer, thermostat à trois positions, une position automatique et une fonction de minuterie.
- Interrupteur de commande RF sans fil à trois positions et fonction de minuterie.
- Interrupteur filaire encastrable à trois positions
- Une combinaison des possibilités susmentionnées.

Pour enregistrer ou désinscrire un interrupteur de commande RF sans fil dans/de l'unité, consultez Enregistrement et désinscription des commandes RF à la page 24.

Vous pouvez enregistrer maximum 20 produits RF.

L'unité de ventilation peut être configurée à votre gré dans l'une des positions suivantes :

- Position 1, **bas régime** : en cas de présence d'une seule personne le jour ou la nuit ou lorsque personne n'est présent.
- Position 2, **position moyenne** : le jour ou la nuit en cas de présence de plus d'une personne.
  ou
  Position Auto, **position automatique** ; régulation sur la base des capteurs présents (CO_2, RV et/ou PIR). La capacité est automatiquement réglée entre le bas régime et le plein régime.
- Position 3, **plein régime** : lors de l'utilisation de la cuisine, de la douche ou de la baignoire ou en cas de présence de nombreuses personnes.

4.2. Inscription et désinscription Base spIDer

Pour plus d'informations relatives à l'enregistrement et à la désinscription du thermostat de la Base spIDer, veuillez consulter la documentation fournie avec ce produit.

4.3. Enregistrement et désinscription des commandes RF

4.3.1. Enregistrement des commandes RF

Enregistrez de préférence un interrupteur de commande sans fil à proximité de l'unité de ventilation.

a) Interrompez la tension d'alimentation de l'unité de ventilation en retirant la fiche de la prise murale.
b) Attendez au moins 15 secondes.
c) Mettez l'unité de ventilation sous tension en réinsérant la fiche dans la prise murale.
d) Appuyez simultanément sur deux boutons placés en diagonale de l'interrupteur de commande RF dans les deux minutes qui suivent la mise sous tension de l'unité de ventilation.

L'interrupteur de commande est enregistré et l'unité de ventilation modifie brièvement le nombre de tours pour confirmer l'enregistrement. L'unité de ventilation peut à présent être commandée à l'aide de l'interrupteur de commande sans fil.

Pour plus d'informations concernant l'enregistrement et la désinscription des commandes optionnelles, consultez la documentation jointe à ces commandes.

4.3.2. Désinscription des commandes RF

Désinscrivez un interrupteur de commande sans fil de préférence à proximité de l'unité de ventilation.

a) Interrompez la tension d'alimentation de l'unité de ventilation en retirant la fiche de la prise murale.
b) Attendez au moins 15 secondes.
c) Mettez l'unité de ventilation sous tension en réinsérant la fiche dans la prise murale.
d) Appuyez simultanément sur les quatre boutons de l'interrupteur de commande dans les deux minutes qui suivent la mise sous tension de l'unité de ventilation.

À présent, l'unité de ventilation ne réagit plus à/aux interrupteur(s) de commande sans fil. La désinscription d'un interrupteur de commande désinscrit automatiquement *tous* les interrupteurs de commande, régulateurs et capteurs RF.

Remarque

Si plusieurs commandes RF et/ou capteurs RF sont enregistrés sur l'unité de ventilation, il convient de réenregistrer l'ensemble des commandes et capteurs après la désinscription.

5. Mise en service

5.1. Préparation

Avant la mise en service

- L'unité de ventilation et les accessoires doivent être montés.
- Les tuyaux doivent être montés.
- L'évacuation de la condensation doit être montée et le siphon rempli afin qu'un siphon hydraulique se crée.
- Les portes extérieures et intérieures ainsi que les fenêtres doivent être fermées.
- La zone d'écoulement sous les portes intérieures doit être suffisante.
- Les ventouses réglables doivent être ouvertes au maximum dans *toutes* les pièces.

Attention!

L'augmentation du nombre de tours entraîne une hausse du niveau sonore et de la consommation d'énergie.

Attention!

Avant l'enregistrement de l'interrupteur de commande sans fil, l'unité de ventilation doit être restée hors tension 15 secondes !

Attention!

En cas de coupure de courant durant la phase de mise en route, attendez au moins 2 minutes après que le courant soit rétabli ! Toutes les unités de ventilation dans l'environnement immédiat se trouvent, en effet, en mode d'enregistrement durant les 2 premières minutes !

Attention!

Chaque commande RF doit être enregistrée à part. Vous pouvez enregistrer et mettre en service jusqu'à 20 appareils RF.

Remarque

Si vous n'avez pas complété l'enregistrement des commandes RF dans les 2 minutes, remettez l'unité de ventilation en mode d'enregistrement en plaçant l'unité hors tension et en la remettant sous tension après 15 secondes. Les commandes déjà enregistrées restent ici enregistrées sur l'unité de ventilation.

5.2. Mise en service

Parcourez les étapes suivantes pour une mise en service correcte de l'unité de ventilation :

a) Interrompez la tension d'alimentation de l'unité de ventilation.

b) Attendez au moins 15 secondes.

c) Réactivez la tension d'alimentation de l'unité de ventilation.

Après l'activation du courant électrique, la soupape de dérivation de l'unité de ventilation est automatiquement étalonnée. Cette procédure dure 30 secondes environ. Parce que la soupape de dérivation est ainsi complètement contre la butée, vous pourriez entendre un bruit de ferraille.

Si l'unité de ventilation est mise en position 3 (plein régime) dans les 2 minutes suivant l'activation de la tension du réseau, l'unité de ventilation se met en mode de mise en service. Ainsi, la soupape de dérivation est ouverte afin que la même résistance puisse toujours être réglée, malgré l'encrassement des filtres.

Après 2 heures, ou lorsque l'unité de ventilation est placée dans une autre vitesse, celle-ci se met en utilisation normale. La régulation de dérivation définit alors la position de la soupape de dérivation.

d) Enregistrez les commandes à distance sans fil disponibles selon 'Enregistrement des commandes RF'.

Remarque

Après la mise sous tension, l'unité de ventilation se trouve en mode d'enregistrement pendant 2 minutes. Durant cette période, l'unité de ventilation réagit en effet à toutes les demandes d'enregistrement à sa portée, de sorte qu'il est possible qu'elle enregistre une autre commande RF indésirable annoncée sur votre unité de ventilation. Par conséquent, votre unité de ventilation réagit non seulement à votre propre commande RF, mais également à ceux d'une habitation adjacente.

Attention!

Si votre système de ventilation a enregistré inopinément une commande RF d'une habitation adjacente, vous pouvez résoudre ce problème en désinscrivant puis en réenregistrant d'une commande déjà enregistrée. La désinscription d'une commande entraîne la désinscription de l'ensemble des commandes, donc également celles de l'habitation adjacente.

5.3. Configuration de la capacité

Attention!

Les capacités (plein régime et bas régime) de l'unité de ventilation doivent être configurées durant le programmation !

Remarque

Si la capacité doit être augmentée, essayez d'abord d'ouvrir davantage les ventouses d'air pour parvenir à la capacité nécessaire. L'augmentation du nombre de tours du moteur entraîne une hausse de la consommation d'énergie et du niveau sonore.

Les paramètres à plein et à bas régime sont identiques pour l'arrivée d'air et la sortie d'air parce que l'unité de ventilation dispose d'un moteur entraînant les deux turbines.

Sur le dessus de l'unité de ventilation se trouvent deux potentiomètres pour la configuration des capacités minimale et maximale (bas régime et à plein régime). Les calculs d'installation du système ou les mesures du débit indiqueront si ces capacités doivent être modifiées.

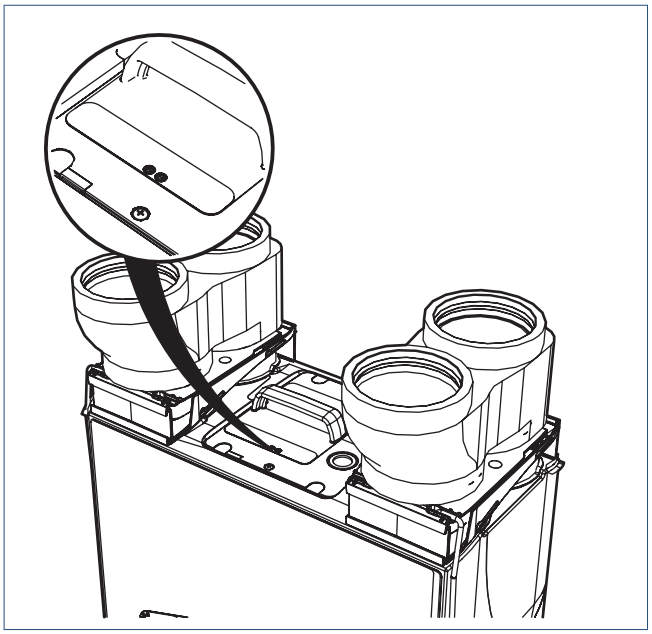

5.3.1. Configuration du plein régime

Réglez si nécessaire le plein régime à l'aide du potentiomètre droit. Ce potentiomètre est configuré par défaut sur 125 ^{3}/h. La plage de réglage s'étend de 75 à 150 m^3/h (pour 150 Pa).

5.3.2. Configuration à bas régime

Réglez si nécessaire le bas régime à l'aide du potentiomètre gauche. Ce potentiomètre est configuré par défaut sur 50 m^3/h . La valeur inférieure est limitée afin que la ventilation ne soit jamais insuffisante. La plage de réglage s'étend de 25 à 75 m^3/h.

Remarque

La plage de réglage à bas et à plein régime est telle que la capacité maximale à bas régime est identique à la capacité minimale à plein régime. Dans ce cas, il n'y a plus de différence de capacité entre les trois positions (bas, moyen, plein régime) !

Attention!

Réglez le potentiomètre du plein régime uniquement en cas d'unité de ventilation chargée (raccordée à un système de tuyaux). Si vous faites cela sur une unité de ventilation vide (« soufflage libre »), la consommation d'électricité peut devenir trop élevée. De la sorte, la limitation de courant sollicite la carte, si bien que le moteur tourne irrégulièrement et en cahotant.

6. Inspection et entretien

Le fonctionnement correct, le rendement et la durée de vie du système de ventilation ne peuvent être garantis que si le système est inspecté et entretenu suivant les prescriptions ci-dessous. Ces prescriptions sont basées sur des conditions de fonctionnement normales.

Attention!

Lorsque le système de ventilation fonctionne dans des conditions difficiles ou dans un environnement très pollué, un entretien supplémentaire peut s'avérer nécessaire.

6.1. Inspection et programme d'entretien

Schéma d'inspection Apure Vent D175		Utilisateur	Installateur
Bruit	Contrôle de bruits anormaux dans l'unité de ventilation, les ventouses et les tuyaux	6 mois	1 an
Filtre G3	Contrôle d'encrassement	1 semaine	—
Filtre G4		9 mois	1 an
Filtre F7		6 mois	1 an
Unité de ventilation	Contrôle encrassement et fuite à l'évacuation des condensats	6 mois	1 an
Module de moteur	Contrôle encrassement/déséquilibre	—	1 an
Soupape de dérivation (bypass)	Contrôle fonctionnement/encrassement	—	1 an
Ventouses	Contrôle d'encrassement	3 mois	1 an
Tuyaux	Contrôle d'encrassement	—	4 ans

Schéma d'entretien Apure Vent D175		Utilisateur	Installateur
Filtre G3	Nettoyage (les 3 premiers mois)	1 semaine	si nécessaire
	Remplacement (par G4 ou F7)	3 mois	si nécessaire
Filtre G4	Nettoyage	9 mois	si nécessaire
	Remplacement	18 mois	si nécessaire
Filtre F7	Nettoyage	6 mois	si nécessaire
	Remplacement	12 mois	si nécessaire
Unité de ventilation	Nettoyage extérieur	3 mois	1 an
	Nettoyage du tuyau de condensation	—	1 an
Module de moteur	Nettoyage	—	4 ans
Soupape de dérivation (bypass)	Nettoyage	—	1 an
Ventouses	Nettoyage	3 mois	1 an
Tuyaux	Nettoyage	—	8 ans
Batterie télécommande RF	Remplacement	si nécessaire	si nécessaire

Remarque

L'échangeur de chaleur de l'unité de ventilation n'est pas amovible. En conditions normales et en cas d'utilisation des filtres appropriés et de leur remplacement à temps, le nettoyage de l'échangeur de chaleur n'est pas nécessaire.

6.2. Contrôle des bruits anormaux

Si des bruits ou des vibrations anormaux sont produits par l'unité de ventilation, ils peuvent indiquer un défaut du module de moteur ou de la soupape de dérivation. Cf. Inspection et nettoyage du ventilateur à la page 28 et/ou Inspection et nettoyage de la soupape de dérivation bypass à la page 29 pour trouver les raisons et résoudre le problème.

6.3. Inspection et nettoyage du ventilateur

Parcourez les étapes suivantes lors de l'inspection et du nettoyage du ventilateur :

a) Retirez la fiche de la prise murale ou mettez l'unité de ventilation hors tension.

b) Déverrouillez les adaptateurs du tuyau à l'aide d'un tournevis.

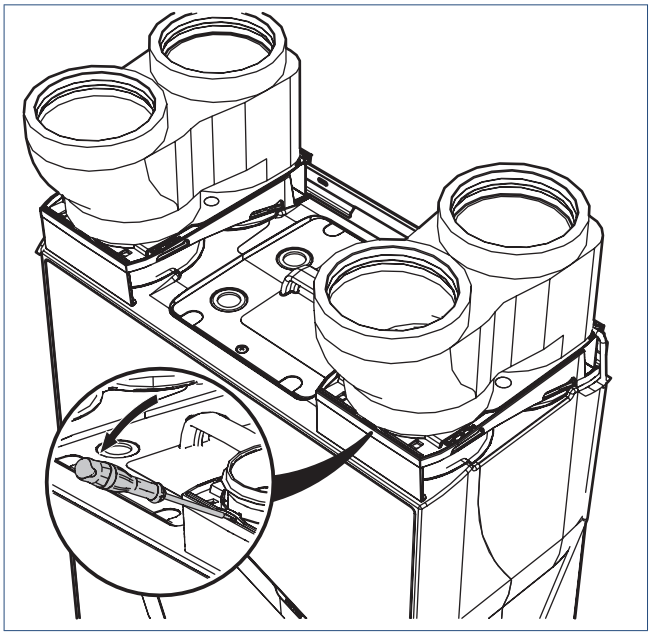

c) Retirez l'unité de ventilation du mur, du plafond ou du sol. Décrochez ensuite prudemment l'unité des colliers supports et placez-la sur le sol.

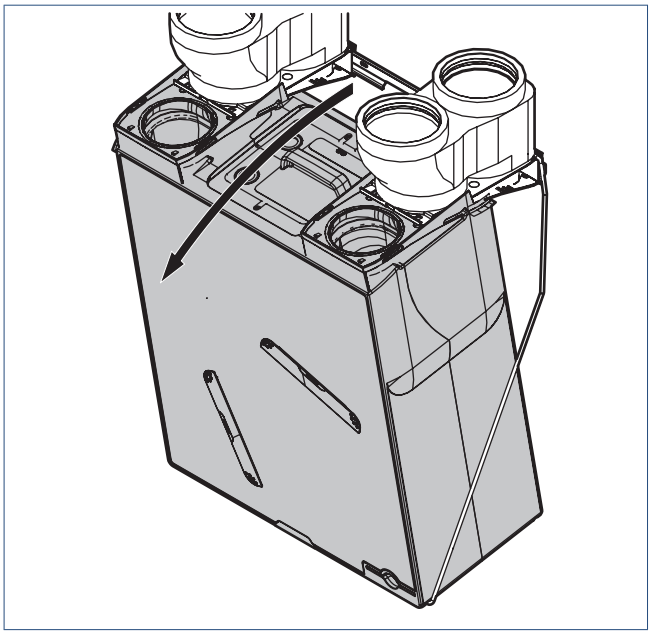

Attention!

Faites attention lors du montage au plafond que les colliers supports ne tombent vers l'avant après l'enlèvement de l'unité de ventilation et ne vous heurtent !

d) Dévissez les vis qui fixent le module de moteur à l'armoire et enlevez-les.

e) Basculez entièrement le module de moteur avec les ventilateurs de l'unité de ventilation. Employez à cet effet la poignée du module du moteur.

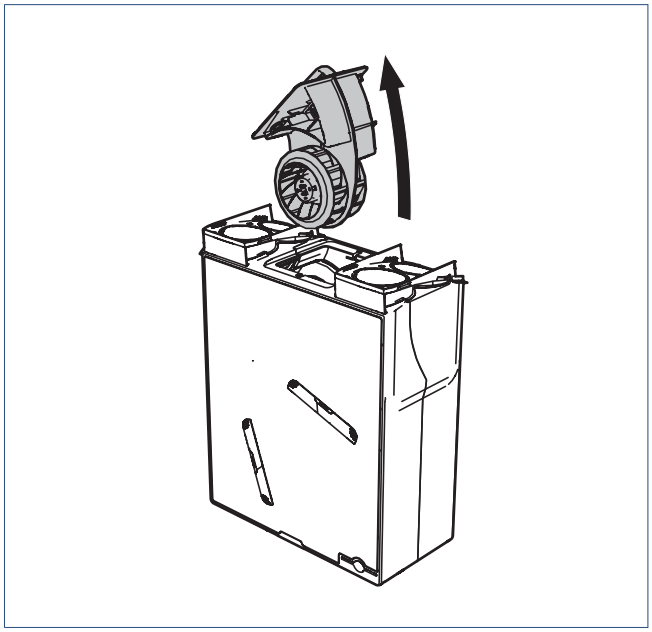

f) Inspectez les pales d'hélice des deux ventilateurs. Nettoyez les hélices si nécessaire (cf. étape suivante).

g) Nettoyez les deux hélices précautionneusement à l'aide d'un aspirateur si nécessaire.

Attention!

Assurez-vous que les pinces pour masse d'équilibrage ne se déplacent ou ne se décrochent pas pendant le nettoyage du ventilateur !

h) Contrôlez si les ventilateurs sont toujours équilibrés en bougeant l'une des deux hélices. Si les hélices balancent fort (et que cela fait du bruit), la totalité du module de moteur doit être remplacée.

i) Montez le module de moteur et l'unité de ventilation dans l'ordre inverse et réutilisez l'unité de ventilation en réinsérant la fiche. Pour le montage au plafond, les colliers supports doivent être replacés en dernier (cf. également paragraphe 3.2.5. montage au plafond).

6.4. Inspection et nettoyage de la soupape de dérivation bypass

a) Retirez la fiche de la prise murale ou mettez l'unité de ventilation hors tension.

b) Déverrouillez les adaptateurs du tuyau à l'aide d'un tournevis.

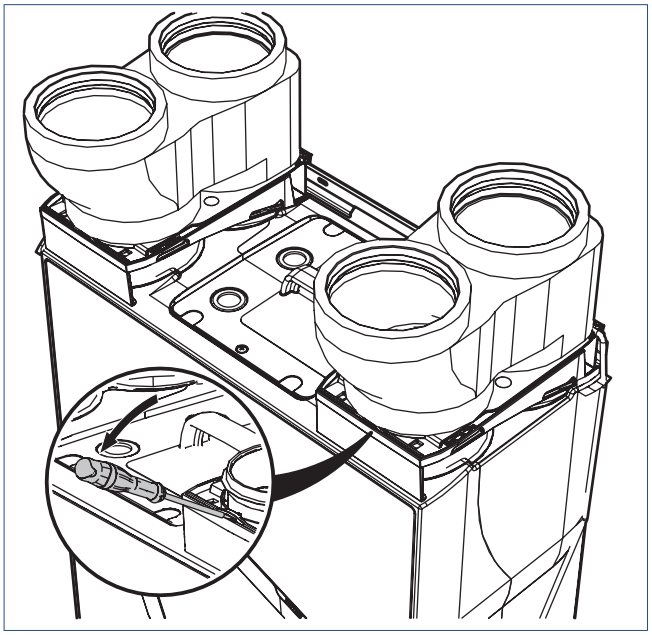

c) Retirez l'unité de ventilation du mur, du plafond ou du sol. Décrochez ensuite prudemment l'unité des colliers supports et placez-la sur le sol.

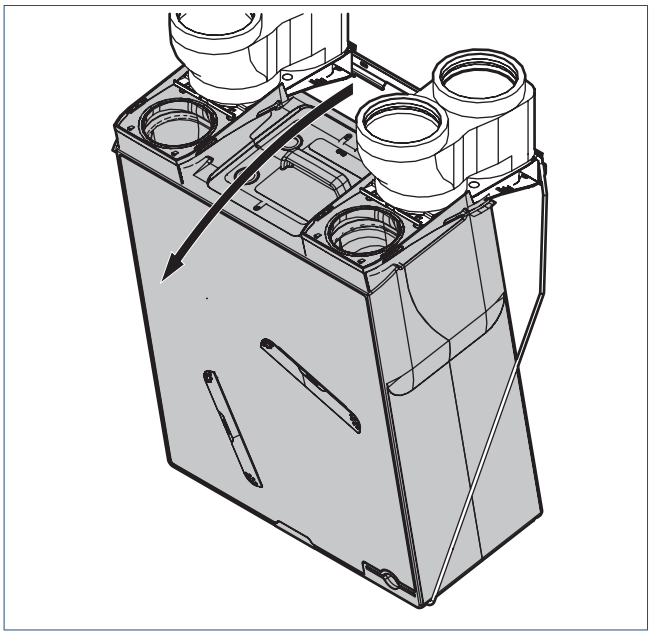

Attention!

Faites attention lors du montage au plafond que les colliers supports ne tombent vers l'avant après l'enlèvement de l'unité de ventilation et ne vous heurtent !

d) Dévissez les vis qui fixent le module de moteur à l'armoire et enlevez-les.

e) Basculez entièrement le module de moteur avec les ventilateurs de l'unité de ventilation. Employez à cet effet la poignée du module du moteur.

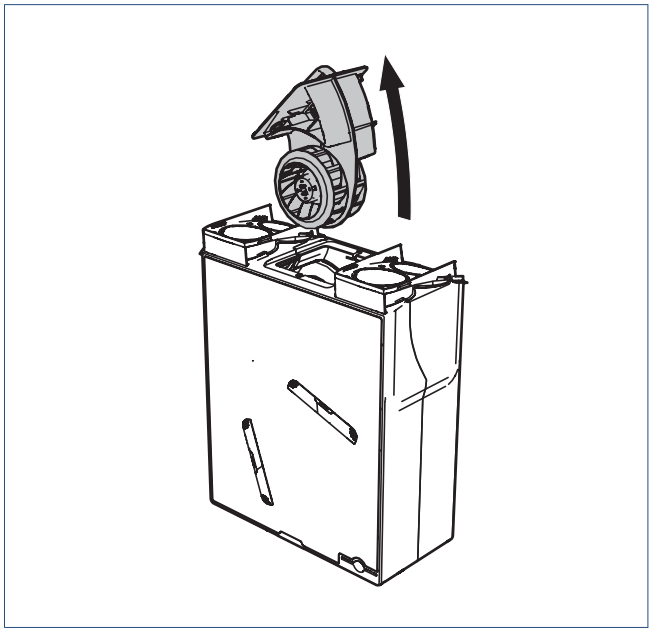

f) Tirez le collier de câble jaune hors de l'armoire PPE et ôtez le câble prudemment hors de la rainure.

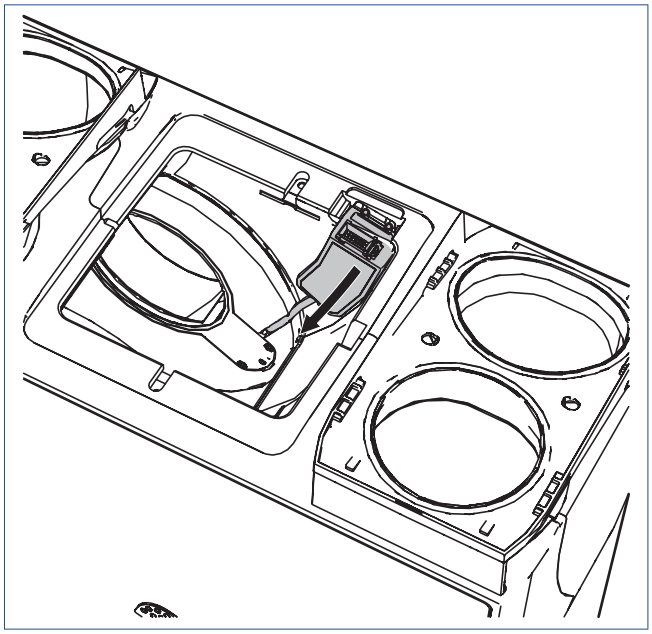

g) Tirez maintenant avec précaution la soupape de dérivation hors de l'armoire PPE. La soupape est pourvue à cet effet de deux trous pour passer un doigt.

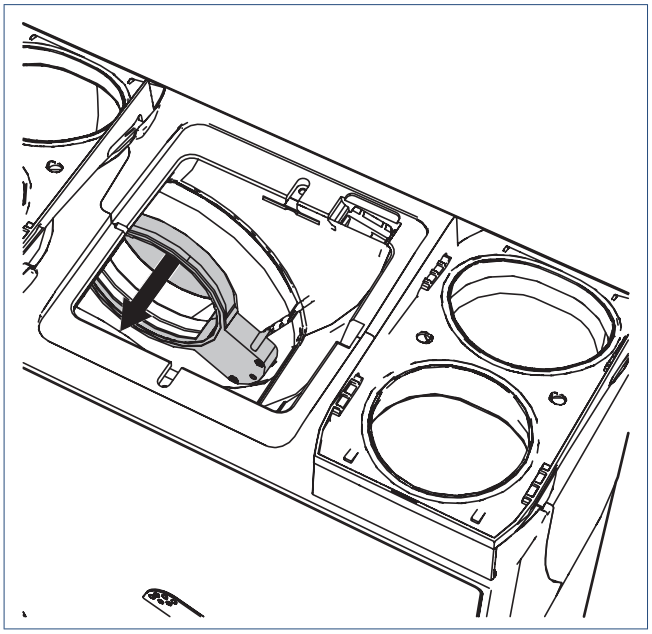

h) Nettoyez d'abord la soupape de dérivation avec un aspirateur pour enlever le plus de poussière. Ensuite, nettoyez la soupape à l'aide d'une brosse douce ou d'un chiffon.

i) Contrôlez si la soupape tourne encore librement en tournant la pièce de la soupape. Si la soupape ne bouge pas, la soupape de dérivation doit être remplacée entièrement.

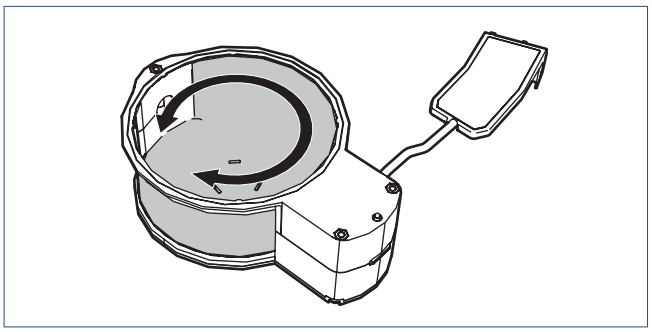

j) Montez la soupape de dérivation, le module de moteur et l'unité de ventilation dans l'ordre inverse et réutilisez le HRU ECO 150 en réinsérant la fiche. Pour le montage au plafond, les colliers supports doivent être replacés en dernier (cf. également paragraphe montage au plafond).

Avertissement!

Enfoncez la soupape de dérivation correctement lors du replacement afin que la soupape se situe de nouveau à plat par rapport à l'armoire PPE. Si le boîtier de la soupape dépasse, le ventilateur peut s'y frotter et être endommagé.

6.5. Inspection, nettoyage/remplacement des filtres

Remarque

Le Apure Vent D175 est livré par défaut avec des filtres G3. Ces filtres conviennent tout particulièrement comme « filtre à poussière de chantier » au cours de la première période après réception de l'habitation. Après 3 mois environ, ces filtres doivent être remplacés par des filtres G4 ou F7.

Attention!

Les filtres G4 et F7 peuvent être nettoyés 1x et doivent être remplacés lors de l'entretien suivant.

Inspectez et nettoyez ou remplacez les filtres de la manière suivante :

a) Retirez la fiche de la prise murale ou mettez l'unité de ventilation hors tension.

b) Tirez les deux couvercles de filtre de la plaque avant.

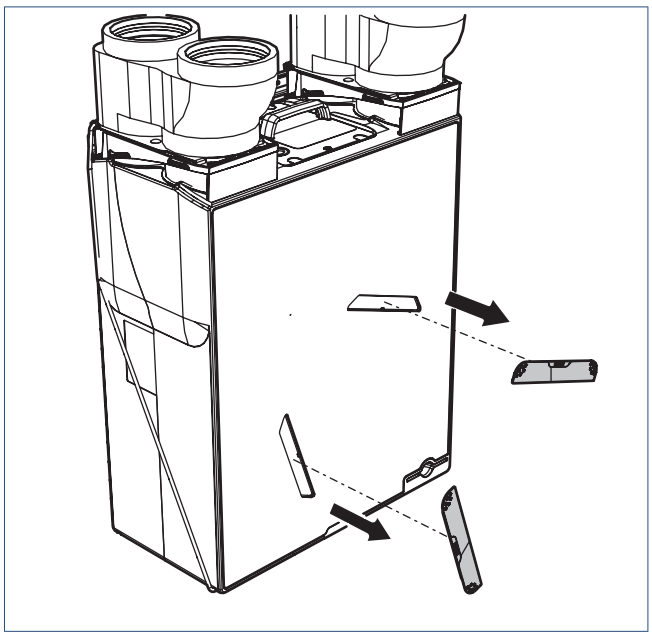

c) Retirez les filtres de l'unité de ventilation. Des poignées sont pourvues pour cela à l'avant des filtres.

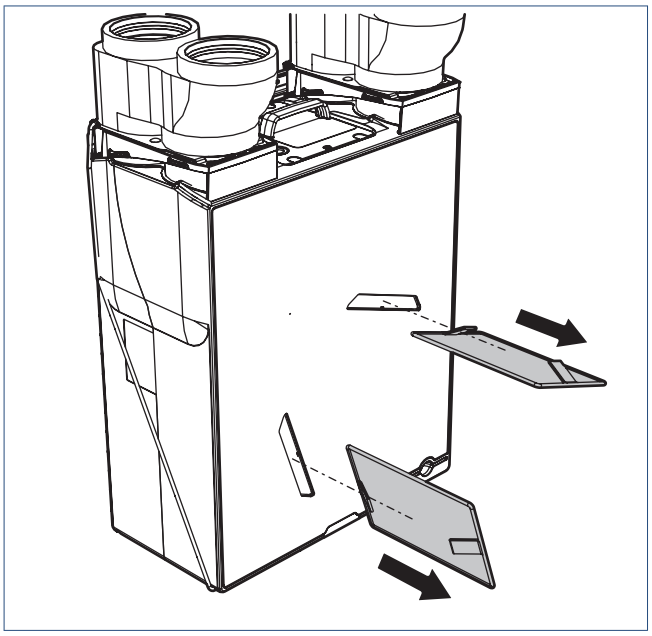

d) Vérifiez visuellement la présence d'encrassement des filtres. Si les filtres sont sales, ils doivent être nettoyés ou remplacés.

e) Nettoyez ou remplacez les filtres. Vous pouvez les nettoyer en les tapant avec précaution ou en les aspirant.

f) Réinstallez les nouveaux filtres ou les filtres nettoyés dans l'unité de ventilation.

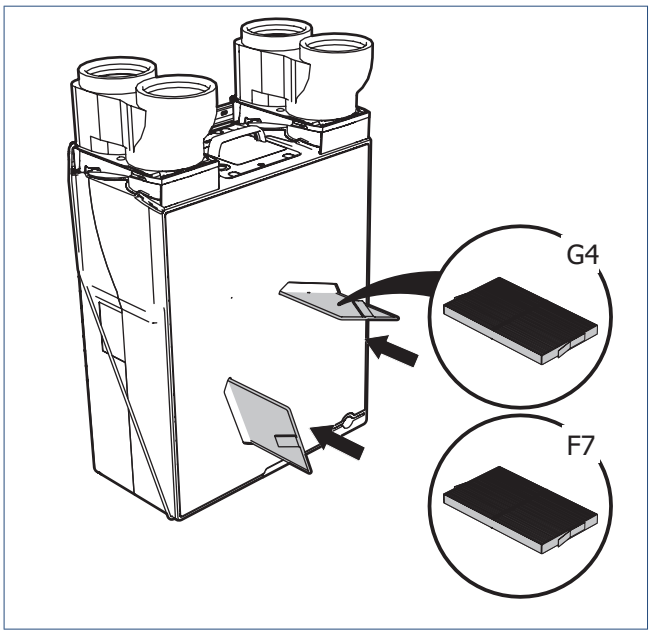

g) Replacez les deux couvercles de filtre dans la plaque avant.

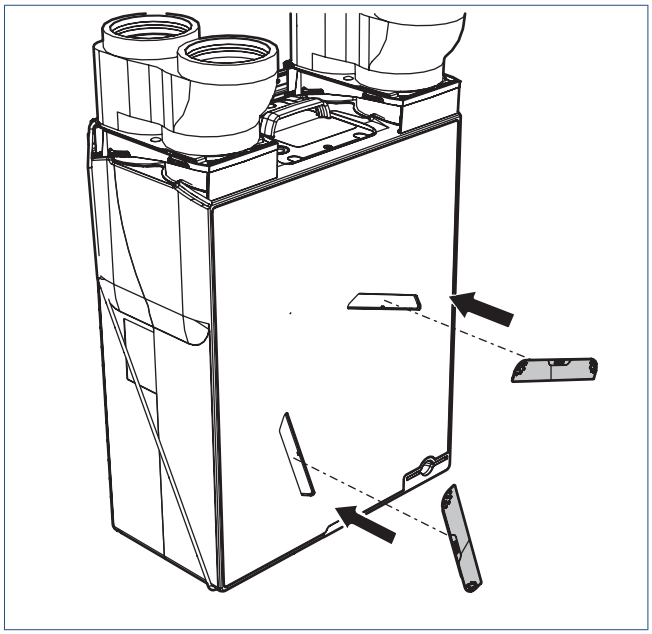

h) Remettez le Apure Vent D175 sous tension en réinsérant la fiche dans la prise murale.

6.6. Entretien de la commande RF

L'interrupteur de commande sans fil est alimenté par une pile. Utilisée normalement, la pile a une durée de vie attendue d'environ 7 ans. Lorsque la pile est déchargée, l'interrupteur de commande ne fonctionne plus et l'unité de ventilation ne réagit plus aux commandes manuelles. La pile (type CR2032 3 V) doit alors être remplacée. Une mauvaise installation de la pile peut provoquer des dommages au produit. Les piles ne peuvent être exposées à une chaleur excessive telle que les rayons du soleil directs, le feu, etc. Il n'est pas nécessaire de réenregistrer l'interrupteur de commande.

6.7. Inspection/nettoyage des ventelles

Contrôlez régulièrement la propreté des ventouses (environ tous les 3 mois). Nettoyez-les si elles sont polluées.

Attention!

Lorsque vous retirez ou replacez les ventelles et les grilles d'arrivée d'air, faites attention aux pièces saillantes du tuyau. Celles-ci peuvent être très tranchantes !

Attention!

Lors du nettoyage, ne modifiez pas la configuration des ventouses et replacez-les dans le tuyau d'origine.

Nettoyez les ventouses comme suit.
Nettoyez les ventouses légèrement polluées à l'aide d'un chiffon légèrement humide. Utilisez éventuellement une solution de détergent doux comme du liquide de vaisselle ou un nettoie-tout. En cas de saletés tenaces, retirez totalement les ventouses du tuyau.

a) Retirez le joint d'étanchéité en caoutchouc mousse.
b) Immergez les ventouses totalement dans une solution de détergent doux (par exemple du liquide de vaisselle ou nettoie-tout). Les ventouses peuvent être éventuellement nettoyées au lave-vaisselle.
c) Essuyez les ventouses à l'aide d'un chiffon ou d'une brosse douce.
d) Séchez-les. Replacez le joint d'étanchéité en caoutchouc mousse sur la valve.
e) Replacez chaque ventouse dans le tuyau d'origine.

6.8. Inspection/nettoyage des tuyaux

Il est conseillé de contrôler les tuyaux de la maison tous les 4 ans. Les tuyaux doivent être nettoyés tous les 8 ans.

7. Défaillances

Les tableaux ci-dessous reprennent une vue d'ensemble des erreurs probables et de leurs solutions. En tant qu'utilisateur, vous pouvez remédier à certaines pannes, mais pas à toutes. Pour les erreurs où vous ne pouvez rien faire, prenez contact avec l'installateur qui a installé le produit ou avec le service après-vente du Itho Daalderop. Consultez à cet effet le notice d'inspection et d'entretien.

Le ventilateur ne tourne plus	
Cause	Solution
a) La protection contre le gel est active.	• Installez un préchauffage dans le tuyau d'admission de l'air extérieur.
b) La tension d'alimentation est désactivée.	• Réactivez la tension d'alimentation.
c) La tension d'alimentation est interrompue.	• Rétablissez la tension d'alimentation.
d) Le ventilateur est entravé/grippé par une encrassement extrême.	• Nettoyez l'hélice du ventilateur. Faites attention aux pinces pour masse d'équilibrage.
e) Le ventilateur est défectueux.	• Remplacez l'ensemble du module de moteur.
f) La carte de l'unité de ventilation est défectueuse.	• Remplacez la carte et exécutez à nouveau la procédure de programmation.

L'unité de ventilation fait du bruit.	
Cause	Solution
a) Le ventilateur est entravé/grippé par une encrassement extrême.	• Nettoyez l'hélice du ventilateur. Faites attention aux pinces pour masse d'équilibrage.
b) Le ventilateur n'est pas/plus équilibré.	• Remplacez l'ensemble du module de moteur.
c) L'unité de ventilation est montée sur un mur/plafond/plancher à la capacité de charge insuffisante.	• Si l'unité de ventilation ne peut plus être déplacée, essayez de la découpler du mur/plafond/plancher à l'aide des amortisseurs de vibration.
d) Les tuyaux ne sont pas bien raccordés à l'unité.	• Contrôlez les raccordements et assurez-vous que les tuyaux fixes sont serrés au mur/plafond/plancher.
e) La seconde évacuation de la condensation est ouverte et n'est pas raccordée (bruit sifflant).	• Fermez la seconde évacuation de la condensation en repliant la lèvre à bouchon et cliquez-la sur l'évacuation de la condensation.
f) La soupape de dérivation frotte (bruit de ferraille).	• La soupape de dérivation frotte contre la butée pendant le test intégré après la mise sous tension. Attendez 30 secondes et vérifiez si le bruit s'est arrêté. • Inspectez la vanne. Nettoyez-la si elle est encrassée. Remplacez la vanne s'il s'agit d'une autre cause.

L'unité de ventilation ne réagit pas (plus) aux commandes RF	
Cause	Solution
a) La protection contre le gel est active.	• Installez un préchauffage dans le tuyau d'admission de l'air extérieur.
b) La pile de la commande RF est déchargée.	• Remplacez la pile.
c) La commande RF n'est pas (plus) enregistrée sur l'unité de ventilation.	• Lancez la procédure de mise en service et enregistrez la commande RF.
d) La distance entre l'unité de ventilation et l'interrupteur de commande RF est trop grande ou le signal rencontre trop d'obstacles.	• Essayez de recommencer l'enregistrement. Si cela ne fonctionne pas, déplacez la commande RF où il y a moins d'obstacles.
e) Les marques de la commande RF et de l'unité de ventilation ne correspondent pas.	• Remplacez la commande RF par une commande RF de la même marque que l'unité de ventilation.
f) La carte de l'unité de ventilation est défectueuse.	• Remplacez la carte et exécutez à nouveau la procédure de programmation.

Lorsque le bas régime est activé, le ventilateur va tourner à plein régime/lorsque le plein régime/ régime minuterie est activé, le ventilateur va tourner à bas régime.	
Cause	Solution
a) Une sonde RF présente une erreur.	• Cf. tableau « L'unité de ventilation ne réagit pas (plus) aux sondes RF ».
b) Une sonde de température de l'unité de ventilation est défectueuse.	• Remplacez la sonde de température défectueuse.

Le ventilateur tourne subitement (sans raison apparente) plus vite ou plus lentement.	
Cause	Solution
a) Après utilisation de la fonction de minuterie, l'unité de ventilation revient à la dernière position choisie avant l'activation de la fonction de minuterie.	• Mettez le système si vous le souhaitez dans une autre position.
b) La commande RF d'une habitation adjacente est enregistrée sur *ce* ventilateur.	• Mettez l'unité de ventilation hors tension pendant 15 secondes. Désinscrivez une commande RF déjà enregistrée (et les capteurs RF éventuels) et réenregistrez-la (ainsi que les capteurs RF éventuels).

Le ventilateur ne réagit pas à l'interrupteur à 3 positions.	
Cause	Solution
a) La protection contre le gel est active.	• Installez un préchauffage dans le tuyau d'admission de l'air extérieur.
b) La tension d'alimentation est désactivée.	• Réactivez la tension d'alimentation.
c) La tension d'alimentation est interrompue.	• Rétablissez la tension d'alimentation.
d) Le câblage commande de l'interrupteur à 3 positions est mal monté.	• Raccordez le câblage commande de manière correcte (voir le schéma de raccordement).
e) La carte de l'unité de ventilation est défectueuse.	• Remplacez la carte et exécutez à nouveau la procédure de programmation.

Fuite d'eau dans l'unité de ventilation	
Cause	Solution
a) L'évacuation de la condensation n'est pas raccordée.	• Fermez l'une des deux évacuations de condensation
b) L'évacuation de la condensation est bloquée.	• Débouchez l'évacuation de la condensation et cherchez la cause de l'erreur
c) La seconde évacuation de la condensation est ouverte et n'est pas raccordée (bruit sifflant).	• Fermez la seconde évacuation de la condensation en repliant la lèvre à bouchon et cliquez-la sur l'évacuation de la condensation.

Les tuyaux vers l'extérieur sont humides (à l'extérieur) et/ou fuites d'eau.	
Cause	Solution
a) Les tuyaux vers l'extérieur ne sont pas isolés thermiquement et étanches à la vapeur.	• Assurez-vous que les tuyaux vers l'extérieur sur l'ensemble de la longueur sont isolés thermiquement et étanches à la vapeur.
b) Aucune traversée de toiture isolée de la pluie et étanche à la vapeur.	• Remplacez la(les) traversée(s) de toiture existante(s) par une (des) traversée(s) isolée(s) de la pluie et étanche(s) à la vapeur.

Les ventouses font du bruit.	
Cause	Solution
a) Aucun flexible insonorisant monté sur les tuyaux vers l'habitation.	• Montez des flexibles insonorisants sur les tuyaux vers l'habitation.
b) Les ventouses ne sont pas bien configurées.	• Placez l'unité de ventilation en mode de mise en service et réglez à nouveau le système.

La qualité de l'air de l'habitation n'est pas bonne/il n'y a pas d'admission/évacuation de l'air régulièrement dans l'habitation	
Cause	Solution
a) Un filtre ou les deux est encrassé ou bouché.	• Nettoyez ou remplacez les filtres encrassés/bouchés.
b) Les ventouses sont encrassées/bouchées.	• Nettoyez les ventouses.
c) Les ventouses ne sont pas bien configurées.	• Placez l'unité de ventilation en mode de mise en service et réglez à nouveau le système.
d) Le ventilateur ne tourne pas (plus).	• Cf. « Le ventilateur ne tourne plus »
e) L'unité de ventilation ne réagit pas (plus) aux sondes RF (sonde PIR, CO_2, RV-).	• Cf. « L'unité de ventilation ne réagit pas (plus) aux sondes RF ».

Introduction d'air froid dans l'habitation	
Cause	Solution
a) Le filtre de l'évacuation de l'air est bloqué.	• Nettoyez ou remplacez le filtre de l'évacuation de l'air.
b) Les ventouses ne sont pas bien configurées.	• Placez l'unité de ventilation en mode de mise en service et réglez à nouveau le système.
c) La soupape de dérivation se trouve à tort en mode dérivation.	• Nettoyez la soupape de dérivation si elle est sale. • Remplacez la soupape de dérivation dans son ensemble si elle ne fonctionne plus.
d) Une des sondes de température est défectueuse.	• En cas de sonde de température d'admission en air défectueuse : remplacez la sonde de température avec son câble dans le module du moteur. • En cas de sonde de température de sortie d'air défectueuse : remplacez la totalité du module de dérivation.

8. Garantie

Tous les produits Itho Daalderop sont couverts par une garantie usine standard de deux ans. Durant cette période, votre produit ou ses pièces sera/seront réparé(es) ou remplacé(es) gratuitement. Les dispositions et exclusions sont reprises dans nos conditions de garantie.

Pour les conditions de garantie complètes et/ou les périodes ou conditions de garantie complémentaires, consultez la page du produit sur notre site Web.

Si des problèmes se posent lors de l'utilisation de notre produit, nous conseillons au consommateur de lire d'abord le manuel. Si les problèmes persistent, prenez contact avec l'installateur qui a placé le produit ou avec le service après-vente de Itho Daalderop.

9. Précisions

EG-Verklaring van overeenstemming | Déclaration de conformité CE | Konformitaetserklaerung CE | EC Declaration ou Conformity

Itho Daalderop Group BV
Postbus 7
4000 AA Tiel
Pays-Bas

Verklaart dat het product | Déclare que le produit |
Erklärt dass das Produkt | Declares that the product :

- **Unité de ventilation avec récupération de chaleur Apure Vent D175**

Voldoet aan de bepalingen gesteld in de richtlijnen |
Répond aux exigences des directives |
Entspricht den Anforderungen in den Richtlinien |
Complies with the requirements stated in the directives :

- Directive basse tension **2014/35/UE**
- Directive compatibilité électromagnétique (EMC) **2014/30/UE**
- Directive **2009/125/CE** établissant un cadre pour la fixation d'exigences en matière d'écoconception applicables aux produits liés à l'énergie
- Directive **2010/30/UE** concernant l'indication, par voie d'étiquetage et d'informations uniformes relatives aux produits, de la consommation en énergie et en autres ressources des produits liés à l'énergie
- **Règlement (UE) N° 1253/2014** de la Commission du 7 juillet 2014 portant mise en œuvre de la directive 2009/125/CE du Parlement européen et du Conseil en ce qui concerne les exigences d'écoconception pour les unités de ventilation
- **Règlement délégué (UE) N° 1254/2014** de la Commission du 11 juillet 2014 complétant la directive 2010/30/UE du Parlement européen et du Conseil en ce qui concerne l'étiquetage énergétique des unités de ventilation résidentielles

Voldoet aan de geharmoniseerde Europese normen |
Répond aux normes européennes harmonisées |
Entspricht den harmonisierten europäischen Normen |
Complies with the harmonized European standard :

- EN 60335-1:2012 | EN 60335-2-80:2003/A1:2004
  EN 60335-2-80:2003/A2:2009
- EN 60730-1:2012
- EN 55014-1:2007 | EN 55014-1:2007/C1:2009
  EN 55014-1:2007/A1:2009 | EN 55014-1:2007/A2:2010
  EN 55014-2:1998 | EN 55014-2:1998/C1:1998
  EN 55014-2:1998/A1:2002 | EN 55014-2:1998/IS1:2007
  EN 55014-2:1998/A2:2008
- EN 61000-3-2:2006/A1:2009 | EN 61000-3-2:2006/A2:2009
  EN 61000-3-3:2013 | EN 61000-6-1:2007
  EN 61000-6-3:2007/A1:2011 | EN 61000-6-3:2007/A1:2011/AC:2012

Tiel, le 1er janvier 2016.

Kerst Algera, Directeur R&D

België / Belgique

Itho Daalderop Belgium SPRL
Business unit Codumé
rue d'Enghien 18/20
1080 Bruxelles

T 02 511 20 10
E after.sales@codume.eu
E info@codume.eu
I www.codume.eu

E info@ithodaalderop.be
I www.ithodaalderop.be

01-01045-001 | ID 2016-09-29-1039